ARTEL Artur Perkowski

16-070 Choroszcz, ul. Kościukowska 48
NIP 722–147–71–93, REGON 200124925
tel. kom. 505–376–101

PROJEKT WYKONAWCZY

Temat:	**Budowa elektroenergetycznej napowietrznej i kablowej linii niskiego napięcia oświetlenia drogowego przy ul. Ziemowita w miejscowości Nowogród**
Kategoria obiektu budowlanego:	**XXVI**
Obręb:	**Nowogród [Nr 0001]** **dz. 1063/1, 1536/2, 1536/1, 1146/1, 1539, 1155, 1156**
Gmina:	**Nowogród [200704_4]**
Województwo:	**Podlaskie**
Branża:	**Elektryczna**
Rejon Energetyczny:	**Łomża**
INWESTOR:	**Gmina Nowogród,** **ul. Łomżyńska 41, 18-414 Nowogród**

PGE Dystrybucja S.A. Oddział Białystok
Rejon Energetyczny Łomża
Uzgodniono projekt wykonawczy w zakresie rozwiązań technicznych
bez uwag / ~~z uwagami~~
Łomża, dnia 28.04.2020

PGE Dystrybucja S.A.
Oddział Białystok
Rejon Energetyczny Łomża
Wydział Majątku Sieciowego
Kierownik
Marek Świeszkowski

Projekt został sporządzony zgodnie z obowiązującymi przepisami oraz zasadami wiedzy technicznej.

Autor projektu: mgr inż. Artur Perkowski

mgr inż. Artur Perkowski
upr. bud. do proj. bez ogr.
w specj. sieci, inst. i urządz. elektr.
[illegible]

Białystok, marzec 2020r.

SPIS ZAWARTOŚCI PROJEKTU

1. Strona tytułowa
2. Spis zawartości projektu
3. Tabela zakresu rzeczowego
4. Opis techniczny
5. Obliczenia fotometryczne
6. Warunki przyłączenia urządzeń elektrycznych do sieci elektroenergetycznej
7. Protokół z narady koordynacyjnej
8. Decyzja o ustaleniu lokalizacji inwestycji celu publicznego
9. Pozwolenie Podlaskiego Wojewódzkiego Konserwatora Zabytków
10. Zgoda Muzeum Północno-Mazowieckiego w Łomży
11. Oświadczenie projektanta
12. Decyzja o nadaniu uprawnień budowlanych
13. Zaświadczenie o członkostwie w Podlaskiej Okręgowej Izbie Inżynierów Budownictwa
14. Informacja BIOZ
15. Tabela montażowa napowietrznej linii oświetlenia drogowego
16. Projekt zagospodarowania terenu
17. Schemat ideowy zasilania
18. Przedmiar robót
19. Wykaz projektowanych materiałów

TABELA ZAKRESU RZECZOWEGO

Budowa: **Nowogród, ul. Ziemowita**

Lp.	Nazwa elementu robót	J. m.	Ilość
1.	Budowa napowietrznej linii niskiego napięcia oświetlenia drogowego AsXSn 2x25mm^2 (trasa)	m	40
2.	Budowa kablowej linii niskiego napięcia oświetlenia drogowego YAKXS 4x25mm^2	m	89(114)
3.	Montaż słupa oświetlenia drogowego GALAXIE wysokości 7m (lub o parametrach niegorszych)	szt.	2
4.	Montaż słupa linii niskiego napięcia oświetlenia drogowego typu K-10,5/4,3	kpl.	1
5.	Montaż opraw oświetlenia drogowego IZYLUM1 / 10LED / 500mA / NW 740 / 5300 / 17W (lub o parametrach niegorszych)	szt.	5
6.	Montaż rury osłonowej SRS 75	szt./m	3/54
7.	Wykonanie przecisku rura osłonową SRS 75	m	16

Sporządził:

Opis techniczny

1. Wstęp

Przedmiotem niniejszego opracowania jest projekt wykonawczy budowy elektroenergetycznej napowietrznej i kablowej linii niskiego napięcia oświetlenia drogowego przy ul. Ziemowita w miejscowości Nowogród. Projekt wykonany na zlecenie Inwestora – Gmina Nowogród, ul. Łomżyńska 41,18-414 Nowogród.

Inwestycja przebiega przez działki o numerach geodezyjnych 1063/1, 1536/2, 1536/1, 1146/1, 1539, 1155, 1156 w obrębie Nowogród, na które uzyskano decyzję o ustaleniu lokalizacji inwestycji celu publicznego nr RRG.6733.04.2019 z dnia 07.01.2020r.

2. Podstawa opracowania

a) Umowa z Inwestorem,
b) Inwentaryzacja w terenie,
c) Obowiązujące przepisy i normy.

3. Stan istniejący

W terenie nie występuje oświetlenie drogowe. W pobliżu projektowanej linii występuje infrastruktura naziemna (elektroenergetyczne linie nn 0,4kV i SN 15kV), podziemna (elektroenergetyczna linia nn 0,4kV, telekomunikacyjna, wodociągowa, kanalizacyjna) oraz zabudowa jednorodzinna i gospodarcza. Inwestycja przebiega w obrębie drogi gminnej (dz. 1536/1, 1539) oraz terenów prywatnych (dz. 1063/1, 1536/2, 1146/1, 1155, 1156).

4. Zakres opracowania

a) budowa elektroenergetycznej napowietrznej linii niskiego napięcia oświetlenia drogowego AsXSn 2x25mm^2,
b) budowa elektroenergetycznej kablowej linii niskiego napięcia oświetlenia drogowego YAKXS 4x25mm^2,
c) montaż słupa oświetlenia drogowego, stalowego, ocynkowanego, ośmiokątnego typu GALAXIE o wysokości 7m,
d) Montaż słupa linii niskiego napięcia oświetlenia drogowego typu K-10,5/4,3,
e) montaż opraw oświetlenia drogowego.

5. Zasilanie projektowanego oświetlenia drogowego SO

Zasilanie projektowanego oświetlenia drogowego odbywać się będzie z istniejących szafek oświetleniowych zawieszonych na słupowych stacjach transformatorowych nr 2-1369 i 2-614 w ramach istniejącego przydziału mocy.

6. Projektowana napowietrzna linia oświetlenia drogowego

Zaprojektowano budowę elektroenergetycznej napowietrznej linii niskiego napięcia oświetlenia drogowego na odcinku od istniejącej słupowej stacji transformatorowej nr 2-1369 do projektowanego słupa nr 1 typu K-10,5/4,3.

Zaprojektowano budowę elektroenergetycznej napowietrznej linii niskiego napięcia oświetlenia drogowego polegającą na dowieszeniu przewodu oświetlenia drogowego na odcinku od istniejącego słupa nr 18 do istniejącego słupa nr 18/1 (zasilanie ze stacji transformatorowej nr 2-614).

Projektowaną elektroenergetyczną napowietrzną linię niskiego napięcia oświetlenia drogowego wykonać przewodem izolowanym AsXSn 2x25mm^2 z naprężeniem 42,5MPa, według katalogu Lnni tom II ENERGOLINIA Poznań rok 2004 – na żerdziach wirowanych i ŻN z przewodami izolowanymi samonośnymi AsXSn.

Projektowane przewody AsXSn 2x25mm² na istniejącej stacji transformatorowej nr 2-1369 oraz na istniejącym słupie nr 18 należy podłączyć do obwodu oświetleniowego.

7. Projektowana kablowa linia oświetlenia drogowego

Zaprojektowano budowę elektroenergetycznej kablowej linii niskiego napięcia oświetlenia drogowego na odcinku od istniejącego słupa nr 18/1, przez projektowany słup nr 3 do projektowanego słupa nr 2. Zasilanie projektowanego kablowego oświetlenia drogowego należy wykonać kablem YAKXS 4x25mm^2.

Wykop należy wykonać na głębokość 0,8m i szerokość 0,4m. Na dnie wykopu należy ułożyć bednarkę FeZn 25x4 zasypać 10cm warstwą gruntu rodzimego bez gruzu i kamieni a następnie 10cm warstwą piasku. Kable przysypać 10cm warstwą piasku oraz 15cm warstwą nowego gruntu na który ułożyć folie koloru niebieskiego. Rów zasypywać warstwami nowego gruntu i ubijać. Przy przejściu przez teren zadrzewiony kabel układać rurze osłonowej typu SRS 75 wykonując przecisk. Przy przejściach w miejscach zaznaczonych na projekcie zagospodarowania terenu kabel układać rurze osłonowej typu SRS 75.

Długości oraz lokalizacje ułożenia rur pokazano w projekcie zagospodarowania terenu (rys. 1). Należy zastosować rurę koloru niebieskiego. Końce rur osłonowych należy uszczelnić za pomocą przepustów typu EK 186/75.

Końce kabli w złączach słupowych zabezpieczyć przed wnikaniem wilgoci za pomocą palczatek AK4 6-35. Na kablu należy umieścić tabliczki identyfikacyjne z następującymi informacjami: typ kabla, długość, kierunek ułożenia, rok budowy oraz właściciela. Tabliczki identyfikacyjne należy zaczepić na kablu co 10m w rowie kablowym, przy rurze osłonowej kabla, w złączach słupowych.

8. Projektowane słupy i oprawy oświetlenia drogowego

Zaprojektowano budowę słupa nr 1 typu K-10,5/4,3.

Zaprojektowano słupy oświetlenia drogowego nr 2 i 3 jako stalowe, ocynkowane, ośmiokątne typu GALAXIE o wysokości 7m (lub o parametrach niegorszych). Słupy posadowić na fundamencie typu F-100/43. Fundament należy zabezpieczyć roztworem gruntującym typu Abizol.

Wnęki projektowanych słupów należy wyposażyć w złącza bezpiecznikowe typu IZK-4-01 z wkładkami DO1/E14 oraz złącza zerowe typu IZK-4-03.

Na projektowanych słupach oświetlenia drogowego nr 2 i 3 przewidziano montaż opraw oświetlenia drogowego typu IZYLUM1/10LED/500mA/NW740/5300/17W, ze źródłem światła LED, z możliwością regulacji kąta nachylenia oprawy w zakresie od -10° do 120° w II klasie ochronności (lub o parametrach niegorszych). Kąt nachylenia opraw 0°.

Zasilanie projektowanych opraw oświetlenia drogowego ze złączy bezpiecznikowych wykonać przewodem YDY 3x2,5mm^2.

Na projektowanym słupie nr 1 i istniejącym słupie nr 18/1 przewidziano montaż opraw oświetlenia drogowego typu IZYLUM1/10LED/500mA/NW740/5300/17W, ze źródłem światła LED, z możliwością regulacji kąta nachylenia oprawy w zakresie od 100° do 30° w II klasie ochronności (lub o parametrach niegorszych). Oprawy zabezpieczyć na słupie wkładką topikową Bi-Wts-6A umieszczoną w skrzynce bezpiecznikowej BNO-1. Oprawy na projektowanym słupie nr 1 należy zamocować na wysięgniku podwójnym (kąt między ramionami wysięgnika 90°) natomiast na istniejącym słupie nr 18/1 na wysięgniku pojedynczym. Kąt nachylenia opraw 5°. Wysięgnik należy zamocować do słupa za pomocą uchwytu na taśmę. Zasilanie projektowanych opraw oświetleniowych z przewodu oświetleniowego AsXSn 2x25mm^2 wykonać przewodem LgYd 2,5mm^2.

Oprawy dobrano do klasy oświetleniowej P4 (obliczenia w załączeniu).

Sterowanie oświetlenia drogowego odbywać się będzie poprzez programatory astronomiczne zamontowane w istniejących szafkach oświetlenia drogowego SO zawieszonych na słupowej stacji transformatorowej nr 2-1369 w przypadku projektowanych opraw na słupie nr 1 i stacji transformatorowej nr 2-614 w przypadku projektowanych opraw na słupach nr 18/1, 3 i 2.

9. Ochrona przeciwprzepięciowa

W celu ochrony przepięciowej na projektowanym słupie nr 1 i istniejących słupach nr 18 i 18/1 zaprojektowano ograniczniki przepięć typu ASA A 500-10BO. Projektowane ograniczniki przepięć należy uziemić do wartości rezystancji R ≤ 10Ω. Uziemienie projektowanego słupa nr 1 i istniejących słupów nr 18 i 18/1 należy wykonać jako pionowe z prętów pomiedziowanych 17,2mm o dł. 1,5m o wartości rezystancji R≤10Ω.

10. Ochrona przeciwporażeniowa, uziemienie

Jako ochronę przeciwporażeniową zaprojektowano oprawy w drugiej klasie ochronności.

Zaprojektowano uziemienie ochronne powierzchniowo – głębinowe z wykorzystaniem bednarki ocynkowanej FeZn 25x4mm oraz prętów pomiedziowanych 17,2mm. Uziemienie pionowe wykonać z prętów pomiedziowanych 17,2mm przy projektowanym słupie oświetlenia drogowego nr 2 o wartości Ru<10Ω.

11. Parametry techniczne zaprojektowanych opraw

PARAMETRY KONSTRUKCYJNE

- Materiał korpusu: Wysokociśnieniowy odlew aluminiowy malowany proszkowo na wybrany kolor z ogólnodostępnej palety
- Wnętrze komory optycznej, komory elektrycznej oraz elementy oprawy (np. pokrywa, uchwyt montażowy) zabezpieczone przed korozją powłoką lakierniczą. Nie dopuszcza się surowego materiału
- Materiał klosza: Płaskie hartowane szkło
- Stopień odporności klosza na uderzenia mechaniczne: IK09. Wymagany jest raport z badań pochodzący z akredytowanego laboratorium
- Szczelność komory optycznej IP66 oraz IP67
- Szczelność komory elektrycznej IP66 oraz IP67
- Wymagany jest raport z badań szczelności pochodzący z akredytowanego laboratorium
- Oprawa może być montowana na wysokości powyżej 15 m zgodnie z IEC 60598-2-3. Wymagany jest raport z akredytowanego laboratorium
- Oprawa wyposażona w uniwersalny uchwyt stanowiący integralną część oprawy oraz pozwalający na montaż zarówno na wysięgniku jak i bezpośrednio na słupie. Kąt nachylenia oprawy jest możliwy w zakresie: od -10° do 120° (montaż bezpośredni) lub od -100° do 30° (montaż na wysięgniku). Zmiana sposobu montażu odbywa się bez konieczności zdejmowania oprawy
- Uchwyt montażowy spełnia wymogi ANSI C136-31 3G. Wymagany jest raport z badań pochodzący z akredytowanego laboratorium
- Uchwyt montażowy wykonany z tego samego materiału co korpus oprawy oraz malowany proszkowo na ten sam kolor
- Elementy mocujące oprawę na słupie, wysięgniku (śruby, podkładki) oraz klamry zamykające muszą być wykonane ze stali nierdzewnej
- Dostęp do komory osprzętu elektrycznego bez użycia narzędzi za pomocą dwóch niezależnych zatrzasków. Prawidłowe zamknięcie komory osprzętu elektrycznego potwierdzone dźwiękiem o natężeniu ≥110 dB. Oprawa posiada dedykowane zawiasy chroniące pokrywę osprzętu przed upadkiem
- Zakres temperatury otoczenia podczas pracy oprawy: od -40°C do +40°C
- Masa oprawy 4,9kg

PARAMETRY ELEKTRYCZNE I FUNKCJONALNOŚĆ

- Moc maksymalna uwzględniające wszystkie straty – 20W
- Oprawa wykonana w I lub II klasie ochronności elektrycznej, znamionowe napięcie zasilania 220-240 V / 50-60 Hz
- Oprawa posiada moduł przyłączeniowy z wbudowanym ogranicznikiem przepięć 10kV typu 3 dedykowanym zarówno do opraw wykonanych w I jak i II klasy ochronności przeciwporażeniowej. Urządzenie ma możliwość posiadania dodatkowych wejść dedykowane do funkcjonalności: Bi-Power, 1-10V lub DALI. Tworzenie połączeń w obrębie urządzenia odbywa się w sposób beznarzędziowy. Moduł przyłączeniowy posiada także diodę, która informuje użytkownika o prawidłowym działaniu urządzenia

- Możliwość wyposażenia oprawy w gniazdo NEMA 7 pin na górnej pokrywie, gniazdo niskonapięciowe zgodne ze standardem Zhaga zarówno na górnej oraz dolnej pokrywie

PARAMETRY OŚWIETLENIOWE I POTWIERDZENIA

- rodzaj źródła światła – LED
- minimalny strumień świetlny panelu LED – 2500lm
- Budowa oprawy pozwala na wymianę układu optycznego oraz modułu zasilającego
- Wymiana elementów układu optycznego bez konieczności wykonywania połączeń lutowanych
- Oprawa wyposażona w system regulacji ciśnienia wewnątrz oprawy, zapobiegający zjawisku kondensacji pary wodnej w komorze elektrycznej
- Oprawa wyposażona w system optymalnego odprowadzenia ciepła (termiczne rozdzielenie pomiędzy układem zasilającym, a układem optycznym)
- Oprawa wykonana w technologii LED, bryła fotometryczna kształtowana za pomocą płaskiej wielosoczewkowej matrycy LED
- Konstrukcja bloku optycznego pozwala na montaż modułów z diodami wysokiej oraz średniej mocy
- Temperatura barwowa źródeł światła: 4000K ±10%
- Każda z soczewek matrycy emituje taką samą krzywą światłości, a całkowity strumień oprawy jest sumą strumieni poszczególnych soczewek
- Oprawy muszą spełniać wymagania normy EN 62471 „Bezpieczeństwo fotobiologiczne lamp i systemów lampowych”
- Utrzymanie strumienia świetlnego w czasie: 90% po 100 000h dla prądu sterującego do 700 mA (zgodnie z IES LM-80 - TM-21)
- Wartości wskaźnika udziału światła wysyłanego ku górze (ULOR) nie większa niż określona w Rozporządzeniu WE nr 245/2009
- oprawa musi być oznakowana znakiem CE oraz posiadać deklarację zgodności
- oprawa musi posiadać aktualny certyfikat akredytowanego ośrodka badawczego potwierdzający wykonanie wyrobu zgodnie z Normami zharmonizowanymi z Dyrektywą LVD (PN-EN 60598-1/PN-EN 60598-2-3) oraz zachowanie reżimów produkcji i jej powtarzalności, zgodnie z Typem 5 wg ISO/IEC 17067 - certyfikat ENEC lub równoważny
- oprawa musi posiadać aktualny certyfikat akredytowanego ośrodka badawczego potwierdzający wiarygodność podawanych przez producenta parametrów funkcjonalnych deklarowanych w momencie wprowadzenia wyrobu do obrotu, takich jak: napięcie zasilania, klasa ochronności elektrycznej, pobierana moc, skuteczność świetlna, temperatura barwowa, strumień świetlny - certyfikat ENEC+ lub równoważny
- Dostępność plików fotometrycznych (np. format. Ldt, .les). Pliki zamieszczone na stronie internetowej producenta lub dystrybutora pozwalające wykonać sprawdzające obliczenia fotometryczne w ogólnodostępnych oświetleniowych programach komputerowych (np. Dialux, Relux)

PRZYKŁADOWE ZDJĘCIA, WYMIARY I KRZYWA FOTOMETRYCZNA

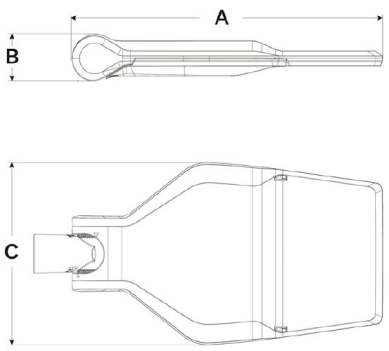

AxBxC (mm) - 587x94x294

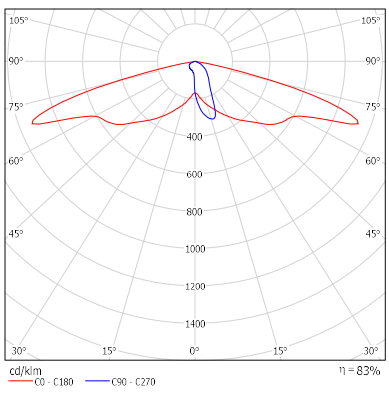

12. Uwagi

1. Przed przystąpieniem do budowy projektowane urządzenia należy wytyczyć przez uprawnionego geodetę. Po wykonaniu budowy wykonane urządzenia zainwentaryzować.
2. Prace na urządzeniach czynnych należy wykonywać przy wyłączonym napięciu i dopuszczeniu do pracy przez upoważnionych pracowników.
3. W trakcie wykonawstwa uwzględnić wymogi zawarte w decyzjach i uzgodnieniach z poszczególnymi instytucjami.
4. Roboty budowlane przy skrzyżowaniach i zbliżeniach do infrastruktury obcej prowadzić ręcznie z należytą ostrożnością.
5. Naruszone podczas budowy nawierzchnie doprowadzić do stanu pierwotnego.
6. Użyte w dokumentacji nazwy wyrobów i elementów, które wskazują lub mogłyby kojarzyć się z producentem lub firmą nie mają na celu preferowania wyrobu lub materiałów danego producenta lecz wskazanie na wyrób, materiał lub element, który powinien posiadać cechy – parametry techniczne wygląd wizualny nie gorsze od założonych w dokumentacji. Do celów obliczeniowych przyjęto oprawy producenta Schreder. Możliwa jest zmiana na dowolnego producenta znanego z wysokiej jakości produktów o równoważnych parametrach sprawności pod warunkiem wykonania powtórnych obliczeń fotometrycznych i zachowania odpowiednich, zgodnych z normą wyników natężenia oświetlenia i współczynników równoważnych.
7. Zainstalowane urządzenia i instalacje winny posiadać certyfikat na znak bezpieczeństwa lub świadectwo zgodności.

Obliczenia fotometryczne

Data:
20.03.2020

ul. Ziemowita, Nowogród

Treść

ul. Ziemowita, Nowogród

Ulica 1: Alternatywa 1

Wyniki planowania ... 3

Ulica 1: Alternatywa 1 / Jezdnia 1 (P4)

Podsumowanie wyników ... 4

Tabela ... 5

Izolinie ... 6

Ulica 1 do EN 13201:2015

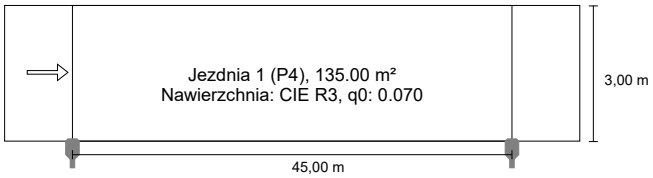

Wyniki dla pól oceny
Współczynnik konserwacji: 0.80

Jezdnia 1 (P4)

Em [lx] ≥ 5.00 ≤ 7.50	Emin [lx] ≥ 1.00
✓ 5.24	✓ 1.76

Wyniki dla wskaźników wydajności energetycznej

Wskaźnik gęstości mocy (Dp)	0.024 W/lxm²
Gęstość zużycia energii	
Rozmieszczenie: IZYLUM 1 / 5300 / 10 LEDs 500mA NW 740 / 442613 (68.0 kWh/rok)	0.5 kWh/m² rok

Schréder IZYLUM 1 / 5300 / 10 LEDs 500mA NW 740 / 442613

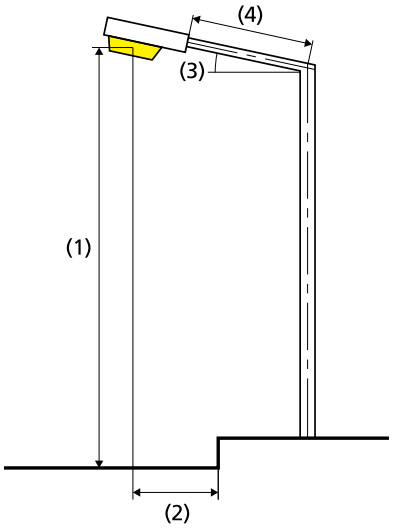

Lampa:	1x10 LEDs 500mA NW 740
Strumień świetlny (oprawa):	2148.81 lm
Strumień świetlny (lampa):	2580.00 lm
Godziny pracy	
4000 h:	100.0 %, 17.0 W
W/km:	374.0
Rozmieszczenie:	z jednej strony na dole
Odstęp słupa:	45.000 m
Nachylenie wysięgnika (3):	0.0°
Długość wysięgnika (4):	0.000 m
Wysokość punktu świetlnego (1):	7.000 m
Nawis punktu świetlnego (2):	-0.200 m

ULR:	-1.00
ULOR:	0.00
Wartości maksymalne mocy oświetleniowej	
przy 70° i powyżej:	1237 cd/klm *
przy 80° i powyżej:	106 cd/klm *
przy 90° i powyżej:	0.00 cd/klm *
Klasa natężenia oświetlenia:	G*2

W każdym kierunku tworzącym podany kąt z dolną linią pionową przy zainstalowanym i gotowym do użytku oświetleniu.

* Wartości natężenia światła w [cd/klm] do obliczania klasy natężenia światła odnoszą się do strumienia świetlnego lampy, zgodnie z EN 13201:2015.

Rozmieszczenie spełnia wymagania klasy indeksu oślepiania D.6

Jezdnia 1 (P4)

Współczynnik konserwacji: 0.80
Siatka: 15 x 3 Punkty

Em [lx] ≥ 5.00 ≤ 7.50	Emin [lx] ≥ 1.00
✔ 5.24	✔ 1.76

Jezdnia 1 (P4)

Poziome natężenie oświetlenia [lx]

2.500	10.4	8.41	5.03	3.56	2.87	2.34	1.96	**1.76**	1.96	2.34	2.87	3.56	5.03	8.41	10.4
1.500	**12.6**	10.5	6.08	3.86	3.05	2.54	2.13	1.88	2.13	2.54	3.05	3.86	6.08	10.5	**12.6**
0.500	11.4	10.4	6.63	4.07	2.92	2.44	2.02	1.77	2.02	2.44	2.92	4.07	6.63	10.4	11.4
m	**1.500**	**4.500**	**7.500**	**10.500**	**13.500**	**16.500**	**19.500**	**22.500**	**25.500**	**28.500**	**31.500**	**34.500**	**37.500**	**40.500**	**43.500**

Siatka: 15 x 3 Punkty

Em [lx]	Emin [lx]	Emax [lx]	g1	g2
5.24	1.76	12.6	0.337	0.140

Jezdnia 1 (P4)

Współczynnik konserwacji: 0.80
Siatka: 15 x 3 Punkty

Em [lx] ≥ 5.00 ≤ 7.50	Emin [lx] ≥ 1.00
✔ 5.24	✔ 1.76

Poziome natężenie oświetlenia

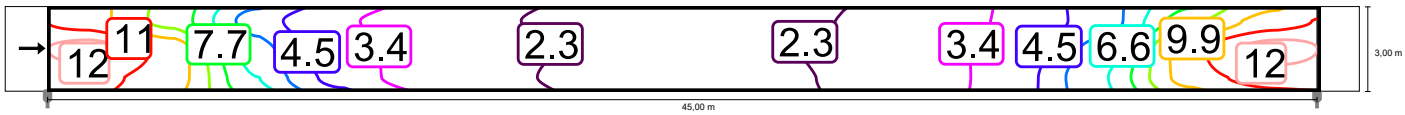

PGE Dystrybucja S.A.
Oddział Białystok
Rejon Energetyczny Łomża
18-400 Łomża, ul. Al. Legionów 157
tel.: (85) 676 6200, (86) 216 34 61, fax: (85) 676 62 09
e-mail: SekretariatRE2.ob@pgedystrybucja.pl

a/a

Łomża, dn. 19.03.2020 r.

L. dz.RE2/RM2/WK/1636/2020

Gminy Nowogród
ul. Łomżyńska 41
18-414 Nowogród

Dotyczy: rozbudowy oświetlenia drogowego przy ul. Ziemowita i Sikorskiego w Nowogrodzie.

W odpowiedzi na Wasze pismo z dnia 04.02.2020 (data wpływu do RE Łomża 06.03.2020) PGE Dystrybucja S.A. Oddział Białystok Rejon Energetyczny Łomża wyraża zgodę na rozbudowę oświetlenia ulicznego przy ul. Zimowita ramach istniejącej mocy na niżej określonych warunkach:

1. Od istniejącego słupa nr 18 do istniejącego słupa nr 18/1 uzupełnić linię o przewody oświetlenia drogowego typu AsXSn 2x25.
2. Od słupa nr 18/1 wybudować linię kablową z odpowiednia ilością latarń oświetlenia drogowego.
3. Od stacji transformatorowej nr 2-1369 wybudować odcinek linii napowietrznej typu AsXSn 2x25 do miejsca projektowanego odbioru i zabudować odpowiednią ilość opraw oświetlenia drogowego.
4. Projekt techniczny podlega uzgodnieniu z RE Łomża.
5. Wybudowane urządzenia pozostają na majątku i konserwacji Urzędu Gminy w Nowogród.
6. Wykonane prace zgłosić do odbioru technicznego przy uczestnictwie RE Łomża.
7. Podłączenia projektowanych urządzeń należy wykonać w trybie prac pod napięciem (PPN) - usługa bezpłatna.
8. Uwagi dodatkowe: zasilanie ze stacji transformatorowych 2-614,2-1369.

Z poważaniem

PGE Dystrybucja S.A.
Oddział Białystok
Rejon Energetyczny Łomża
Dyrektor
Krzysztof Leśniewski

Sprawę prowadzi: Wydział Majątku Sieciowego
Wojciech Konopka tel. 85 676 6264

ODPIS

GN-II.6630.71.2020

Łomża, dn. 26.03.2020 r.

Starosta Łomżyński
Narada Koordynacyjna Uzgodnienia
Sytuowania Projektowanej Sieci
ul. Szosa Zambrowska 1/27, 18-400 Łomża
tel. 086 2156935, fax. 086 2156904

PROTOKÓŁ Z NARADY KOORDYNACYJNEJ
z dnia 26.03.2020 r. w sprawie usytuowania projektowanej sieci uzbrojenia terenu

Na podstawie art. 28b, 28c, 28d i 28e ustawy z dnia 17 maja 1989 r. Prawo geodezyjne i kartograficzne (Dz. U. z 2019 r. poz. 725 z późn. zm.) Na podstawie art. 7d pkt 2 i art. 28b ust. 9 ustawy z dnia 17 maja 1989 r. Prawo geodezyjne i kartograficzne (Dz. U. z 2019 r. poz. 725 z późn. zm.), a także Zarządzenia nr 28/2014 Starosty Łomżyńskiego z dnia 14 lipca 2014 r. w sprawie powołania Narady Koordynacyjnej do uzgodnienia usytuowania projektowanych sieci uzbrojenia terenu na obszarze Powiatu Łomżyńskiego i Miasta Łomży.

Przedmiot narady:	**Budowa elektroenergetycznej napowietrznej i kablowej linii niskiego napięcia oświetlenia drogowego**
Lokalizacja:	Nowogród - miasto Obręb: Nowogród, dz.: 1063/1, 1156, 1539, 1536/2, 1536/1, 1146/1, 1155, ul. Ziemowita
Wnioskodawca:	ARTEL ARTUR PERKOWSKI ul. Kościukowska 48, 16-070 Choroszcz
Inwestor:	GMINA NOWOGRÓD ul. Łomżyńska 41, 18-414 Nowogród
Projektant:	ARTUR PERKOWSKI
Przewodniczący:	Bożena Kadłubowska
Miejsce narady:	Łomża ul. Szosa Zambrowska 1/27
Sposób przeprowadzenia narady:	elektroniczny
Data wpływu:	20.03.2020 r.

Lista uczestników narady koordynacyjnej wraz z uwagami

Lp.	Nazwa instytucji Sposób uczestnictwa	Uwagi	Imię i nazwisko uczestnika Podpis uczestnika
1	WYDZIAŁ ARCHITEKTURY URZĘDU MIEJSKIEGO W ŁOMŻY	Bez uwag	Tomasz Walczuk
2	WYDZIAŁ GOSPODARKI KOMUNALNEJ I OCHRONY ŚRODOWISKA URZĘDU MIEJSKIEGO W ŁOMŻY	Bez uwag	Dariusz Boryszewski
3	WYDZIAŁ ROLNICTWA, OCHRONY ŚRODOWISKA I BUDOWNICTWA STAROSTWA POWIATOWEGO W ŁOMŻY		
4	GENERALNA DYREKCJA DRÓG KRAJOWYCH I AUTOSTRAD ODDZIAŁ W BIAŁYMSTOKU, REJON W ŁOMŻY		
5	P.S.G. SP. Z O.O. ODDZIAŁ ZAKŁAD GAZOWNICZY W BIAŁYMSTOKU GAZOWNIA W ŁOMŻY	Uzgodniono bez uwag	Dariusz Choroszewski
6	MIEJSKIE PRZEDSIĘBIORSTWO ENERGETYKI CIEPLNEJ W ŁOMŻY SP. Z O.O.	BEZ UWAG	JANUSZ FILIPKOWSKI
7	MIEJSKIE PRZEDSIĘBIORSTWO WODOCIĄGÓW I KANALIZACJI W ŁOMŻY SP. Z O.O.	Bez uwag	Krzysztof Duda
8	PGE DYSTRYBUCJA S.A. ODDZIAŁ BIAŁYSTOK REJON ENERGETYCZNY ŁOMŻA	Bez uwag	Andrzej Żebrowski
9	ZARZĄD DRÓG POWIATOWYCH W ŁOMŻY		

10	MNI TELECOM S.A.		
11	PODLASKI ZARZĄD DRÓG WOJEWÓDZKICH W BIAŁYMSTOKU REJON DRÓG WOJEWÓDZKICH W ŁOMŻY		
12	TELEKOMUNIKACJA POLSKA S.A. OBSZAR W BIAŁYMSTOKU		
13	URZĄD GMINY ŁOMŻA		
14	URZĄD GMINY MIASTKOWO		
15	URZĄD GMINY PIĄTNICA		
16	URZĄD GMINY PRZYTUŁY		
17	URZĄD GMINY ŚNIADOWO		
18	URZĄD GMINY WIZNA		
19	URZĄD GMINY ZBÓJNA		
20	URZĄD MIASTA I GMINY JEDWABNE		
21	URZĄD MIASTA I GMINY NOWOGRÓD		
22	WODOCIĄGI WIEJSKIE SP. Z O.O. W ŁOMŻY		
23	WOJEWÓDZKI ZARZĄD MELIORACJI I URZĄDZEŃ WODNYCH W BIAŁYMSTOKU ODDZIAŁ TERENOWY ŁOMŻA		
24	SPÓŁDZIELNIA KÓŁEK ROLNICZYCH W WIŹNIE		
25	PRZEDSIĘBIORSTWO GOSPODARKI KOMUNALNEJ W JEDWABNEM		
26	KOMUNALNY ZAKŁAD BUDŻETOWY W NOWOGRODZIE		
27	ZAKŁAD GOSPODARKI KOMUNALNEJ W ŚNIADOWIE		
28	BIURO DS. BUDOWNICTWA URZĘDU MIEJSKIEGO W ŁOMŻY		
29	URZĄD MARSZAŁKOWSKI WOJEWÓDZTWA PODLASKIEGO		
30			

UWAGA: Brak podpisu jest jednoznaczny z nieobecnością uczestnika powiadomionego o naradzie koordynacyjnej.

Przewodniczący Narady Koordynacyjnej
Uzgodnienia Sytuowania Projektowanej Sieci
Z up. STAROSTY

Bożena Kadłubowska
Przewodnicząca Narady Koordynacyjnej

POUCZENIE:

1. Przedstawiciele instytucji zostali zawiadomieni o sposobie, terminie i miejscu przeprowadzenia narady koordynacyjnej zgodnie z ustawą Prawo geodezyjne i kartograficzne (Dz. U. z 2019 r. poz. 725 z późn. zm.). W myśl art. 28b ust. 3 pkt 4 tej ustawy w naradzie koordynacyjnej mogą wziąć udział również inne podmioty, które mogą być zainteresowane rezultatami narady koordynacyjnej, w szczególności zarządzające terenami zamkniętymi, w przypadku sytuowania części projektowanych sieci na tych terenach.

2. Niniejsze uzgodnienie wykonano w oparciu o treść mapy zasadniczej, która może nie zawierać projektów wszystkich urządzeń podziemnych nie podlegających uzgodnieniu na mocy art. 28b ust. 2 ustawy Prawo geodezyjne i kartograficzne (Dz. U. z 2019 r. poz. 725 z późn. zm.) lub złożonych na naradę, a które nie uzyskały jednomyślnej pozytywnej opinii.

3. Znaki geodezyjne, urządzenia zabezpieczające te znaki oraz budowle triangulacyjne podlegają ochronie w myśl art. 15 ustawy Prawo geodezyjne i kartograficzne (Dz. U. z 2019 r. poz. 725 z późn. zm.).

URZĄD MIEJSKI
18-414 Nowogród
ul. Łomżyńska 41, woj. podlaskie
Telefon: 86 217 55 28; 86 217 55 20

RRG.6733.04.2019

Nowogród, 07 stycznia 2020 roku

DECYZJA nr RRG. 6733.04.2019
O USTALENIU LOKALIZACJI INWESTYCJI CELU PUBLICZNEGO

Na podstawie art. 50 ust.1, art. 51 ust.1, art. 53 ust.1 – 5 oraz art. 54 ustawy z dnia 27 marca 2003 r. o planowaniu i zagospodarowaniu przestrzennym (Dz. U. z 2018 r. poz. 1945 ze zm.) i § 1, § 3-§ 9 rozporządzenia Ministra Infrastruktury z dnia 26 sierpnia 2003 r. w sprawie sposobu ustalania wymagań, dotyczących nowej zabudowy i zagospodarowania terenu w przypadku braku miejscowego planu zagospodarowania przestrzennego (Dz. U. Nr 164, poz. 1588) oraz art. 104 Kodeksu postępowania administracyjnego (Dz. U. z 2018 r. poz. 2096 ze zm.), po rozpatrzeniu wniosku z dnia 06.11.2018 r. **Gminy Nowogród,** z siedzibą - ul. Łomżyńska 41, 18-440 Nowogród,

USTALAM LOKALIZACJĘ INWESTYCJI CELU PUBLICZNEGO:

1. **Rodzaj inwestycji:**
obiekty infrastruktury technicznej - **budowa elektroenergetycznej napowietrznej i kablowej linii niskiego napięcia oświetlenia drogowego na terenie działek nr 1513, 1156, 1155, 1539, 1154, 1153, 1152/2, 1152/1, 2035/2, 1150, 1149, 1148, 1147/2, 1146/1, 1536/1, 1536/2, 1063/1 w obrębie Nowogród, gm. Nowogród.**

2. **Warunki i szczegółowe zasady zagospodarowania terenu oraz jego zabudowy wynikające z przepisów odrębnych:**

2.1. Warunki i wymagania kształtowania ładu przestrzennego.
- Nie ustala się.

2.2. Warunki dotyczące ochrony dziedzictwa kulturowego i zabytków oraz dóbr kultury współczesnej.
- Teren, objęty wnioskiem, położony jest na obszarze historycznego układu przestrzennego miasta Nowogród, wpisanego do rejestru zabytków: A-480 decyzją WKZ-5340-11/92 z dnia 28.07.1992 r. i na jej podstawie podlegający ochronie.
- Inwestycja podlega uzgodnieniu z Wojewódzkim Konserwatorem Zabytków w Białymstoku w trybie art. 39 ust 1 Prawa budowlanego.

2.3. Warunki dotyczące ochrony środowiska i zdrowia ludzi.
- Działki objęte wnioskiem położone są w Obszarze Chronionego Krajobrazu „Równina Kurpiowska i Dolina Dolnej Narwi", określonym w uchwale Nr VI/44/19 Sejmiku Województwa Podlaskiego z dn. 18.02 2019 r. w sprawie Obszaru Chronionego Krajobrazu „Równina Kurpiowska i Dolina Dolnej Narwi" (Dziennik Urzędowy Województwa Podlaskiego, poz. 1224). Planowane zamierzenie inwestycyjne nie narusza zasad ochrony tego obszaru.
- Inwestycję należy realizować z zachowaniem wymogów ochrony środowiska zawartych w obowiązujących przepisach, m. in. ustawie z dnia 27 kwietnia 2001 r. Prawo ochrony środowiska (Dz. U. z 2018 r. poz. 799 ze zm.), ustawie z dnia 20 lipca 2017 r. Prawo wodne (Dz. U. z 2018 r. poz. 2268 ze zm.).

2.4. Warunki i szczegółowe zasady obsługi w zakresie infrastruktury technicznej i komunikacji:
- Nie ustala się; realizacja planowanego zamierzenia inwestycyjnego nie wymaga podłączenia do innych niż sieć elektroenergetyczna, urządzeń infrastruktury technicznej.
- Ewentualne kolizje z istniejącymi sieciami uzbrojenia technicznego należy rozwiązywać w porozumieniu z gestorami poszczególnych sieci.

2.5. Wymagania dotyczące ochrony interesów osób trzecich.
- Planowane zamierzenie inwestycyjne należy projektować i budować w sposób określony w przepisach, w tym techniczno-budowlanych oraz zgodnie z zasadami wiedzy technicznej, zapewniając poszanowanie, występujących w zasięgu oddziaływania obiektu, uzasadnionych interesów osób trzecich, o których mowa m. in. w §2 pkt 7 rozporządzenia Ministra Infrastruktury z dnia 26 sierpnia 2003 r. w sprawie oznaczeń i nazewnictwa stosowanych w decyzji o ustaleniu lokalizacji inwestycji celu publicznego oraz decyzji o warunkach zabudowy (Dz. U. 164, poz. 1589), w szczególności zapewniając:
ochronę przed pozbawieniem dostępu do drogi publicznej, możliwości korzystania z wody, kanalizacji, energii elektrycznej i cieplnej oraz ze środków łączności, dostępu światła dziennego do pomieszczeń przeznaczonych na pobyt ludzi, a także przed uciążliwościami powodowanymi przez hałas, wibracje, zakłócenia elektryczne i promieniowanie oraz przed zanieczyszczeniem powietrza, wody i gleby, a także

odpowiednie ukształtowanie terenu działki – w sposób uniemożliwiający odprowadzenie wód opadowych na działki sąsiednie oraz nie powodujący zakłócenia istniejących stosunków wodnych.

2.6. Wymagania dotyczące ochrony obiektów budowlanych na terenach górniczych, narażonych na niebezpieczeństwo powodzi oraz zagrożonych osuwaniem się mas ziemnych.

- Teren położony jest poza tymi obszarami, stąd nie określa się granic i sposobów zagospodarowania terenów lub obiektów, podlegających ochronie, ustalonych na podstawie przepisów odrębnych.

2.7. Inne warunki i szczegółowe zasady zagospodarowania terenu oraz jego zabudowy wynikające z przepisów odrębnych.

- Projekt budowlany należy wykonać zgodnie z obowiązującymi przepisami Prawa budowlanego, warunkami technicznymi oraz wymogami rozporządzenia Ministra Transportu, Budownictwa i Gospodarki Morskiej z dnia 25 kwietnia 2012 r. w sprawie szczegółowego zakresu i formy projektu budowlanego (Dz. U. z 2012 r. poz. 462 ze zm.) wraz z opiniami, uzgodnieniami i pozwoleniami, wymaganymi przepisami szczególnymi.

3. Linie rozgraniczające teren inwestycji

Linie rozgraniczające teren inwestycji oznaczono na załączonej mapie - załącznik graficzny nr 1.

Uzasadnienie

Gmina Nowogród, z siedzibą - ul. Łomżyńska 41, 18-440 Nowogród, wystąpiła z wnioskiem o ustalenie lokalizacji inwestycji celu publicznego dla inwestycji obejmującej budowę elektroenergetycznej napowietrznej i kablowej linii niskiego napięcia oświetlenia drogowego na terenie działek nr 1513, 1156, 1155, 1539, 1154, 1153, 1152/2, 1152/1, 2035/2, 1150, 1149, 1148, 1147/2, 1146/1, 1536/1, 1536/2, 1063/1 w obrębie Nowogród.

Planowana inwestycja w rozumieniu ustawy o planowaniu i zagospodarowaniu przestrzennym, art. 2 pkt. 5 w związku z art. 6 pkt. 2 ustawy o gospodarce nieruchomościami z dnia 21 sierpnia 1997 r. (D. U. z 2018 r. poz. 2204 ze zm.), jest inwestycją celu publicznego.

Działki objęte wnioskiem są położone na terenie nie posiadającym miejscowego planu zagospodarowania przestrzennego. W takim przypadku inwestycja celu publicznego wymaga, zgodnie z art. 50 ust. 1 ustawy z dnia 27 marca 2003 r. o planowaniu i zagospodarowaniu przestrzennym (Dz. U. z 2018 r. poz. 1945 ze zm.), ustalenia lokalizacji w drodze decyzji o ustaleniu lokalizacji inwestycji celu publicznego. Wydanie decyzji zostało poprzedzone analizą warunków, o których mowa w art. 53 ust. 3 ustawy. W wyniku tej analizy stwierdzono, że:

- Zamierzenie inwestycyjne polega na budowie elektroenergetycznej napowietrznej i kablowej linii niskiego napięcia oświetlenia drogowego; realizacja zamierzenia objętego wnioskiem jest uzupełnieniem istniejącej sieci elektroenergetycznej.
- Działki objęte decyzją stanowią tereny drogowe (droga powiatowa, drogi gminne) oraz grunty budowlane i rolne.
- Teren nie wymaga zgody na zmianę przeznaczenia gruntów rolnych i leśnych na cele nierolnicze i nieleśne.
- Działki objęte wnioskiem położone są:
  - w Obszarze Chronionego Krajobrazu „Równina Kurpiowska i Dolina Dolnej Narwi",
  - w obszarze historycznego układu przestrzennego miasta Nowogród, wpisanego do rejestru zabytków: A-480 decyzją WKZ-5340-11/92 z dnia 28.07.1992 r.
  - poza obszarami zagrożonymi osuwaniem się mas ziemnych i powodzią.
- Przebieg planowanej linii elektroenergetycznej nie koliduje z urządzeniami istniejącej infrastruktury technicznej oraz urządzeniami dróg.
- Zamierzenie inwestycyjne nie będzie kolidowało z funkcją i zagospodarowaniem terenów przyległych, umożliwi oświetlenie pasa drogowego i terenów przyległych.

Zgodnie z art. 53 ust. 4 ustawy z dnia 27 marca 2003 r. o planowaniu i zagospodarowaniu przestrzennym (Dz. U. z 2018 r. poz. 1945 ze zm.), projekt decyzji uzgodniono:

- z Regionalnym Dyrektorem Ochrony Środowiska w Białymstoku - art. 53 ust. 4 pkt 8 ustawy – milcząca akceptacja,
- z Wojewódzkim Konserwatorem Zabytków - Delegaturą Wojewódzkiego Urzędu Ochrony Zabytków w Łomży - art. 53 ust. 4 pkt 2 postanowienie Ł.5151.201.2019 z dnia 04.12.2019,
- z PGW Wody Polskie w Łomży - art. 53 ust. 4 pkt 6 ustawy– milcząca akceptacja,
- ze Starostą Łomżyńskim - art. 53 ust. 4 pkt 6 ustawy – milcząca akceptacja,
- z Zarządem Dróg Powiatowych w Łomży - art. 53 ust. 4 pkt 9 – milcząca akceptacja.

Projekt decyzji nie wymaga uzgodnienia z pozostałymi organami, o których mowa w art. 53 ust. 4 ustawy o planowaniu i zagospodarowaniu przestrzennym.

Zgodnie z przepisami art. 60 ust. 4 ustawy o planowaniu i zagospodarowaniu przestrzennym, projekt decyzji został sporządzony przez osobę, o której mowa w art. 5 ww. ustawy.

W toku postępowania wpłynął sprzeciw p. Beaty Trzcińskiej, która nie wyraża zgody na prowadzenie robót w obrębie jej nieruchomości. Odnosząc się do sprzeciwu należy stwierdzić, że na obecnym etapie planowania inwestycji nie ma jeszcze precyzyjnie określonej trasy planowanej linii, zaś względy techniczne nie pozwalają na pominięcie działki nr 1148. Należy jednak mieć na uwadze, że oświetlenie uliczne jest – co do zasady – lokalizowane zawsze w pasie drogowym, zaś teren objęty decyzją lokalizacji inwestycji wykracza poza ten pas z uwagi na konieczność uzyskania niezbędnej strefy potrzebnej na prowadzenie robót. Podkreślenia jednak wymaga, że dopiero po opracowaniu projektu technicznego, w toku postępowania o pozwolenie na budowę linii możliwe będzie precyzyjne odniesienie się do przyjmowanych przez inwestora rozwiązań lokalizacyjnych.

Po przeanalizowaniu zgromadzonych podczas postępowania dokumentów i ustaleniu, że planowane zamierzenie jest zgodne z przepisami odrębnymi, postanowiono jak w sentencji decyzji.

Pouczenie

1. *Niniejsza decyzja może ulec wygaśnięciu, jeżeli inny wnioskodawca uzyskał pozwolenie na budowę lub przed uzyskaniem pozwolenia na budowę przez wnioskodawcę dla tego terenu uchwalono plan miejscowy, którego ustalenia są inne niż w wydanej decyzji.*
2. *Odwołanie od decyzji o ustaleniu lokalizacji inwestycji powinno zawierać zarzuty odnoszące się do decyzji, określać istotę i zakres żądania będącego przedmiotem odwołania oraz wskazywać dowody uzasadniające to żądanie.*
3. *Od niniejszej decyzji służy stronom prawo wniesienia odwołania do Samorządowego Kolegium Odwoławczego w Łomży za pośrednictwem organu, który ją wydał w terminie 14 dni od daty jej doręczenia.*
4. *W trakcie biegu terminu do wniesienia odwołania strona może zrzec się prawa do wniesienia odwołania. Z dniem doręczenia tut. organowi oświadczenia o zrzeczeniu się prawa do wniesienia odwołania przez ostatnią ze stron postępowania, decyzja staje się ostateczna i prawomocna.*
5. *Decyzja podlega wykonaniu przed upływem terminu do wniesienia odwołania, jeżeli jest zgodna z żądaniem wszystkich stron lub jeżeli wszystkie strony zrzekły się prawa do wniesienia odwołania.*

Załączniki:

1. Mapa, na której wyznaczono linie rozgraniczające teren inwestycji – załącznik graficzny nr 1.

Otrzymują:
1. Gmina Nowogród
2. Bożena i Zdzisław Cackowscy
3. Bożena i Janusz Dzbeńscy
4. Grzegorz Sierzputowski
5. Joanna Jankowska
6. Agnieszka i Robert Wilczek
7. Beata Trzcińska
8. Muzeum Północno-Mazowieckie w Łomży, Skansen Kurpiowski w Nowogrodzie
9. Anna Czarnecka
10. Sebastian i Urszula Hojdeczko
11. Zarząd Dróg Powiatowych w Łomży
12. a/a.

URZĄD MIEJSKI W NOWOGRODZIE

Z up. BURMISTRZA
Marlena Balazy
Sekretarz Gminy
DECYZJA NINIEJSZA STAŁA SIĘ OSTATECZNA
DNIA 05.02.2020r.
Nowogród, dnia 04.03.2020r.
Z up. BURMISTRZA
Marta Grądzka
INSPEKTOR

Uwaga:

Zgodnie z art. 53 ust. 1 ustawy z dnia 27 marca 2003 r. o planowaniu i zagospodarowaniu przestrzennym (Dz. U. z 2018 r. poz. 1945 ze zm.) strony postępowania nie będące właścicielami lub użytkownikami wieczystymi nieruchomości, na których zlokalizowano inwestycję celu publicznego, zawiadamia się w drodze obwieszczenia, a także w sposób zwyczajowo przyjęty w gminie Nowogród - na tablicy ogłoszeń w Urzędzie Miejskim w Nowogrodzie oraz w Biuletynie Informacji Publicznej na stronie internetowej urzędu http://bip.um.nowogrod.wrotapodlasia.pl/.

Projekt decyzji sporządziła:
mgr inż. arch. Anna Antoniuk - Duda
Izba Architektów – Nr PD-0097

URZĄD MIEJSKI
18-414 Nowogród
ul. [illegible], woj. podlaskie
Tel. [illegible]

MAPA ZASADNICZA

SKALA 1:1000

obr. Nowogród 0001: dz. 1150

ZAŁĄCZNIK GRAFICZNY Nr 1

do decyzji o ustaleniu lokalizacji inwestycji celu publicznego

Nr RRG.6733.04.2019 z dnia 07.01. 2020 r.

Z up. BURMISTRZA
Marlena Bilicz
Sekretarz Gminy

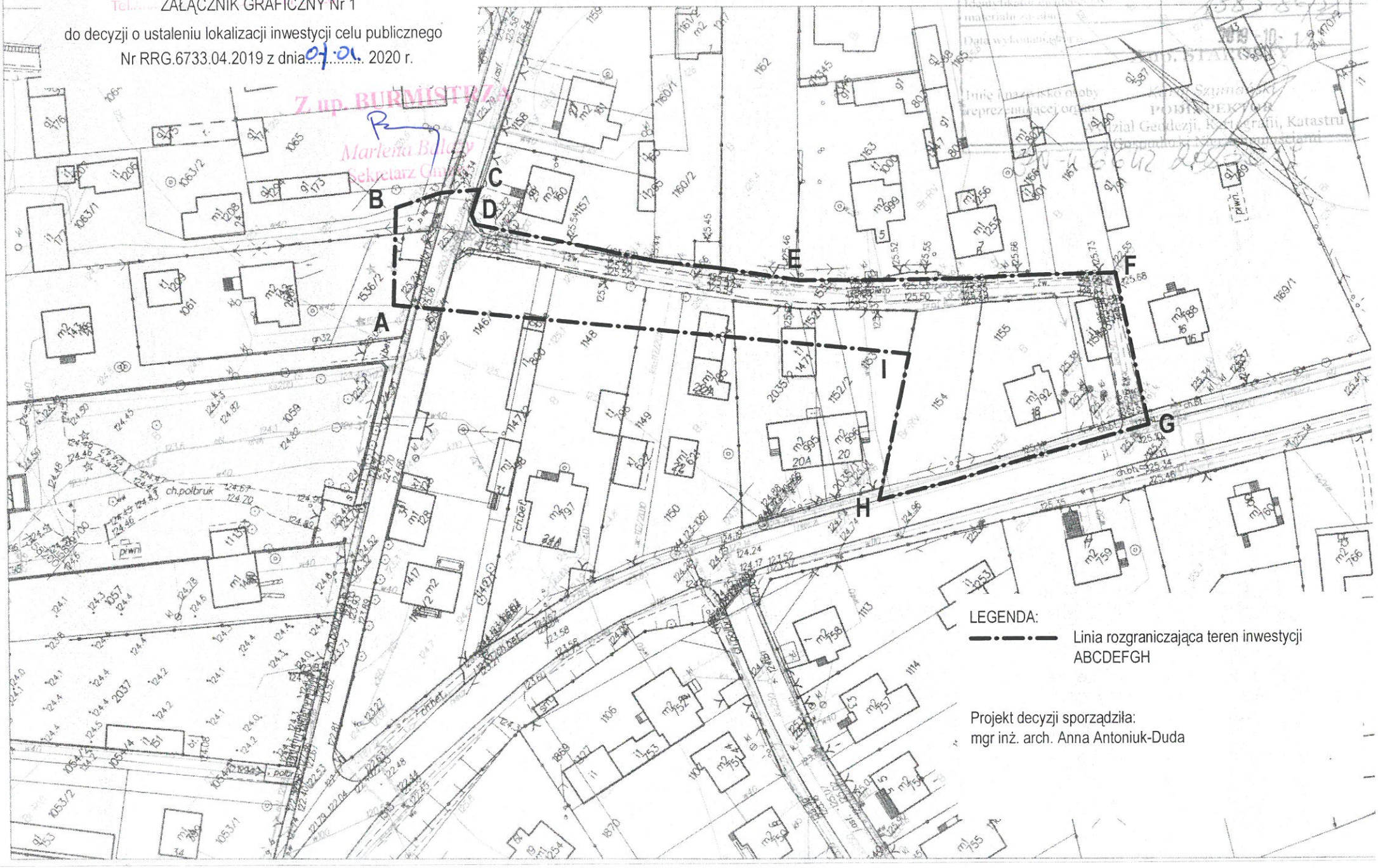

Projekt decyzji sporządziła:
mgr inż. arch. Anna Antoniuk-Duda

Łomża, 24-07-2020 r.

PODLASKI WOJEWÓDZKI
KONSERWATOR ZABYTKÓW
DELEGATURA w ŁOMŻY
18-400 Łomża, ul. Nowa 2
tel./fax 86/216-34-08

URZĄD MIEJSKI
w Nowogrodzie
WPŁYNĘŁO
2020 -07- 28
Nr 1121 podpis

Ł.5152.165.2020.SZ

POZWOLENIE

Na podstawie art.6 ust.1 pkt 1b, art.7 pkt.1, art. 36 ust. 1, pkt. 1, ust. 5, art.89 pkt 2, art. 91 ust. 4 pkt. 4 ustawy z dnia 23 lipca 2003 r. o ochronie zabytków i opiece nad zabytkami (Dz.U. 2020, poz. 282), § 4 i § 13 Rozporządzenia Ministra Kultury i Dziedzictwa Narodowego z dnia 2 sierpnia 2018 r. w sprawie prowadzenia prac konserwatorskich, prac restauratorskich i badań konserwatorskich przy zabytku wpisanym do rejestru zabytków albo na Listę Skarbów Dziedzictwa oraz robót budowlanych, badań architektonicznych i innych działań przy zabytku wpisanym do rejestru zabytków, a także badań archeologicznych i poszukiwań zabytków (Dz. U. z 2018 r., poz. 1609) oraz art. 104 kpa, art. 107 w zw. z art. 127a (Dz. U. 2020 r., poz. 256 ze zm.) po rozpatrzeniu wniosku z dnia 05.06.2020 r. /data wpływu : 10.06.2020 r./ P. Grzegorza Andrzeja Palki Burmistrza Nowogrodu, o wydanie pozwolenia na prowadzenie robót budowlanych na obszarze wpisanym do rejestru zabytków, historycznym układzie przestrzennym Nowogrodu, polegających na budowie elektroenergetycznej napowietrznej i kablowej linii niskiego napięcia oświetlenia drogowego przy ul. Ziemowita w miejscowości Nowogród, zgodnie z „Projektem budowy elektroenergetycznej napowietrznej i kablowej linii niskiego napięcia oświetlenia drogowego przy ul. Ziemowita w miejscowości Nowogród, kategoria obiektu XXVI, nr ew. działek 1063/1, 1536/2, 1536/1, 1146/1, 1539, 1155, 1156" sporządzonym w maju 2020 r. przez mgr inż. Artura Perkowskiego, ARTEL Artur Perkowski, 16-070 Choroszcz, ul. Kościukowska 48,

p o z w a l a m

Gminie Nowogród, ul. Łomżyńska 41, 18-414 Nowogród na prowadzenie robót budowlanych na obszarze wpisanym do rejestru zabytków, historycznym układzie przestrzennym miejscowości Nowogród, polegających na budowie elektroenergetycznej napowietrznej i kablowej linii niskiego napięcia oświetlenia drogowego przy ul. Ziemowita w miejscowości Nowogród, zgodnie ze stanowiącym integralną część niniejszego pozwolenia „Projektem budowy elektroenergetycznej napowietrznej i kablowej linii niskiego napięcia oświetlenia drogowego przy ul. Ziemowita w miejscowości Nowogród, kategoria obiektu XXVI, nr ew. działek 1063/1, 1536/2, 1536/1, 1146/1, 1539, 1155, 1156" sporządzonym w maju 2020 r. przez mgr inż. Artura Perkowskiego, ARTEL Artur Perkowski, 16-070 Choroszcz, ul. Kościukowska 48.
Termin ważności pozwolenia : do 31.12.2023 r.
Postępowanie w sprawie wydanego pozwolenia może zostać wznowione, a następnie pozwolenie może zostać cofnięte lub zmienione jeśli w trakcie wykonywania robót określonych w pozwoleniu wystąpiły nowe fakty i okoliczności, mogące doprowadzić do uszkodzenia lub zniszczenia zabytku (art. 47 cytowanej ustawy z dnia z dnia 23 lipca 2003 r. o ochronie zabytków i opiece nad zabytkami).

U z a s a d n i e n i e

Do Delegatury w Łomży Wojewódzkiego Urzędu Ochrony Zabytków w Białymstoku wpłynął wniosek z dnia 05.06.2020 r. /data wpływu : 10.06.2020 r./ P. Grzegorza Andrzeja Palki Burmistrza Nowogrodu, o wydanie pozwolenia na prowadzenie robót budowlanych na obszarze wpisanym do rejestru zabytków, historycznym układzie przestrzennym Nowogrodu, polegających na budowie elektroenergetycznej napowietrznej i kablowej linii niskiego napięcia oświetlenia drogowego przy ul. Ziemowita w miejscowości Nowogród zgodnie z „Projektem budowy elektroenergetycznej napowietrznej i kablowej linii niskiego napięcia oświetlenia drogowego przy ul. Ziemowita w miejscowości Nowogród, kategoria obiektu XXVI, nr ew. działek 1063/1, 1536/2, 1536/1, 1146/1,

1539, 1155, 1156" sporządzonym w maju 2020 r. przez mgr inż. Artura Perkowskiego, ARTEL Artur Perkowski, 16-070 Choroszcz, ul. Kościukowska 48.
Do wniosku dołączono ww. „Projekt budowy", klauzulę informacyjną RODO, oświadczenie Burmistrza Nowogrodu o posiadanym prawie do korzystania z zabytku uprawniającym do występowania z wnioskiem.
Przedmiotowa sprawa wymaga uzgodnienia ze stanowiska konserwatorskiego i uzyskania pozwolenia wojewódzkiego konserwatora zabytków ponieważ ww. roboty budowlane będą podejmowane na działkach nr ewid. 1063/1, 1536/2, 1536/1, 1146/1, 1539, 1155, 1156 w Nowogrodzie, położonych w granicach ochrony konserwatorskiej historycznego układu przestrzennego Nowogrodu, który został wpisany do rejestru zabytków decyzją Wojewódzkiego Konserwatora Zabytków w Łomży z dnia 28 lipca 1992 r., nr rejestru : A-480 i na tej podstawie podlega ochronie z mocy przepisów ustawy o ochronie zabytków i opiece nad zabytkami. Przedmiotem ochrony jest układ urbanistyczny w rozumieniu art. 3 pkt.12 ww. ustawy z dnia 23 lipca 2003 r. o ochronie zabytków i opiece nad zabytkami w zakresie przestrzennego założenia miejskiego zawierającego zespoły budowlane, pojedyncze budynki i formy zaprojektowanej zieleni, rozmieszczone w układzie historycznych podziałów własnościowych i funkcjonalnych. W toku postępowania ustalono, że planowana inwestycja odnosi się do budowy elektroenergetycznej napowietrznej i kablowej linii niskiego napięcia oświetlenia drogowego przy ul. Ziemowita w miejscowości Nowogród na działkach nr ewid. 1063/1, 1536/2, 1536/1, 1146/1, 1539, 1155, 1156. Ze względu na prowadzenie robót na terenie historycznego układu przestrzennego Nowogrodu wszelkie prace budowlane i ziemne wymagają pozwolenia wojewódzkiego konserwatora zabytków na podstawie art. 36 ust. 1 pkt 1 cytowanej ustawy o ochronie zabytków i opiece nad zabytkami.

Podejmowane roboty budowlane polegać będą na budowie elektroenergetycznej napowietrznej i kablowej linii niskiego napięcia oświetlenia drogowego przy ul. Ziemowita w miejscowości Nowogród, zgodnie z załączonym „Projektem budowy".

Przeprowadzenie ww. robót budowlanych nie spowoduje naruszenia wartości zabytkowych ww. układu przestrzennego Nowogrodu. Stąd postanowiono jak w sentencji.

POUCZENIE

Od decyzji niniejszej służy stronom prawo wniesienia odwołania do Ministra Kultury i Dziedzictwa Narodowego w Warszawie za pośrednictwem Delegatury w Łomży WUOZ w Białymstoku, ul. Nowa 2, w terminie 14 dni od daty doręczenia.
Jednocześnie organ poucza, że w trakcie biegu terminu do wniesienia odwołania strona może zrzec się prawa do wniesienia odwołania wobec tutejszego organu.
Z dniem doręczenia organowi administracji publicznej oświadczenia o zrzeczeniu się prawa do wniesienia odwołania przez stronę postępowania, decyzja staje się ostateczna i prawomocna.

Z up. Podlaskiego Wojewódzkiego
Konserwatora Zabytków
z up. S. Zgrzywa
Irena Iwaniuk
p.o. Kierownika Delegatury

Otrzymują:

1.Gmina Nowogród
2.a.a

UWAGA : otrzymanie niniejszego pozwolenia na prowadzenie prac przy zabytku wpisanym do rejestru zabytków nie zwalnia od obowiązku uzyskania pozwolenia na budowę, albo zgłoszenia prac, wymaganego przez przepisy Prawa budowlanego.
Zgodnie z przepisami ustawy z dnia 16 listopada 2006 r. o opłacie skarbowej (Dz. U. z 2019 r., poz. 1000) nie pobrano opłaty skarbowej od jednostki samorządu terytorialnego za wydane pozwolenie

Sprawę prowadzi: Sławomir Zgrzywa

MUZEUM PÓŁNOCNO-MAZOWIECKIE
18- 400 Łomża, Dworna 22 C
tel. 086/ 216-28-16, sekr. tel./fax 0869/ 216-64-87
R- 000580291, NIP 718- 12- 71- 403

Łomża dn. 13.05.2020 r.

MPM.21.1.2020

Gmina Nowogród
ul. Łomżyńska 41
18-414 Nowogród

Zgoda

W odpowiedzi na wniosek Gminy Nowogród z siedzibą w Nowogrodzie, ul. Łomżyńska 41, 18-414 Nowogród, Muzeum Północno – Mazowieckie w Łomży uzgadnia trasę i lokalizację elektroenergetycznej napowietrznej linii niskiego napięcia oświetlenia drogowego przy ul. Ziemowita w miejscowości Nowogród oraz wyraża zgodę na wejście i czasowe dysponowanie nieruchomością na cele budowlane – **dz. nr 1063/1** w obrębie geodezyjnym **Nowogród**.

DYREKTOR
Muzeum Północno-Mazowieckiego
wz dyr Smodowska
dr Jerzy Jastrzębski

Do wiadomości:
Artur Perkowski - projektant

Białystok 03.2020r.

Oświadczenie Projektanta

Ja, niżej podpisany, po zapoznaniu się z przepisami ustawy z dnia 7 lipca 1994r. – Prawo budowlane zgodnie z art. 20 ust 4 tej ustawy oświadczam, że projekt budowy elektroenergetycznej napowietrznej i kablowej linii niskiego napięcia oświetlenia drogowego przy ul. Ziemowita w miejscowości Nowogród, został sporządzony zgodnie z obowiązującymi przepisami oraz zasadami wiedzy technicznej.

Inwestycja przebiega przez działki o numerach geodezyjnych 1063/1, 1536/2, 1536/1, 1146/1, 1539, 1155, 1156 w obrębie Nowogród.

……
/podpis projektanta/

PODLASKA
OKRĘGOWA
I Z B A
INŻYNIERÓW
BUDOWNICTWA

Białystok, dnia 15 grudnia 2006 r.

POIIB.KK.7131/021/06

DECYZJA

Na podstawie art. 24 ust. 1 pkt 2 ustawy z dnia 15 grudnia 2000 r. o samorządach zawodowych architektów, inżynierów budownictwa oraz urbanistów (Dz. U. z 2001 r. Nr 5, poz. 42, z późniejszymi zmianami), art. 12 ust. 3, art. 13 ust. 1 pkt 1, art. 14 ust. 1 pkt 5 ustawy z dnia 7 lipca 1994 r. – Prawo budowlane (tekst jednolity: Dz. U. z 2006 r. Nr 156, poz. 1118, z późniejszymi zmianami) oraz § 11 ust. 1 pkt 1 rozporządzenia Ministra Transportu i Budownictwa z dnia 28 kwietnia 2006 r. w sprawie samodzielnych funkcji technicznych w budownictwie (Dz. U. Nr 83, poz. 578) Komisja Kwalifikacyjna Podlaskiej Okręgowej Izby Inżynierów Budownictwa stwierdza, że

Pan ARTUR PERKOWSKI
magister inżynier
o kierunku: elektrotechnika
urodzony dnia 21 lipca 1978 r. w Wysokiem Mazowieckiem

otrzymuje

ZA ZGODNOŚĆ
Z ORYGINAŁEM

mgr inż. Artur Perkowski
upr. bud. do proj. bez ogran.
w specj. sieci, inst. i urząd. elektr.
Nr PDL/0103/POOE/06

UPRAWNIENIA BUDOWLANE
numer ewidencyjny PDL/0103/POOE/06

do projektowania bez ograniczeń
w specjalności instalacyjnej w zakresie sieci, instalacji i urządzeń elektrycznych i elektroenergetycznych

UZASADNIENIE

W związku z uwzględnieniem w całości żądania strony, na podstawie art. 107 § 4 ustawy z dnia 14 czerwca 1960 r. – Kodeks postępowania administracyjnego (tekst jednolity Dz. U. z 2000 r. nr 98, poz. 1071, z późniejszymi zmianami) odstępuje się od uzasadnienia decyzji. Szczegółowy zakres nadanych uprawnień budowlanych określono na odwrocie decyzji.

POUCZENIE

Od niniejszej decyzji służy odwołanie do Krajowej Komisji Kwalifikacyjnej Polskiej Izby Inżynierów Budownictwa w Warszawie, za pośrednictwem Komisji Kwalifikacyjnej Podlaskiej Okręgowej Izby Inżynierów Budownictwa, w terminie 14 dni od daty jej doręczenia.

1. Przewodniczący Komisji Kwalifikacyjnej POIIB
   mgr inż. Bogdan Siuda
2. Z-ca Przewodniczącego Komisji Kwalifikacyjnej POIIB
   mgr inż. Jakub Grzegorczyk
3. Sekretarz Komisji Kwalifikacyjnej POIIB
   mgr inż. Bogdan Bański
4. Członek Komisji Kwalifikacyjnej POIIB
   mgr inż. Anna Andruszkiewicz
5. Członek Komisji Kwalifikacyjnej POIIB
   mgr inż. Wiktor Ostasiewicz
6. Członek Komisji Kwalifikacyjnej POIIB
   mgr inż. Danuta Piszczatowska
7. Członek Komisji Kwalifikacyjnej POIIB
   mgr inż. Mirosław Jerzy Szumski

PODLASKA OKRĘGOWA IZBA INŻYNIERÓW BUDOWNICTWA

Szczegółowy zakres uprawnień budowlanych
do projektowania bez ograniczeń
w specjalności instalacyjnej w zakresie sieci, instalacji i urządzeń elektrycznych i elektroenergetycznych

I. Zgodnie z art. 12 ust. 1 pkt 1 i art. 13 ust. 4 ww. ustawy z dnia 7 lipca 1994 r. – Prawo budowlane w wyżej wymienionej specjalności, niniejsze uprawnienia upoważniają do:

- projektowania, sprawdzania projektów architektoniczno-budowlanych i sprawowania nadzoru autorskiego,
- sprawowania kontroli technicznej utrzymania obiektów budowlanych

bez ograniczeń.

II. Zgodnie z § 15 oraz § 24 ust. 1 ww. rozporządzenia Ministra Transportu i Budownictwa z dnia 28 kwietnia 2006 r. w sprawie samodzielnych funkcji technicznych w budownictwie, niniejsze uprawnienia budowlane upoważniają do:

- projektowania obiektu budowlanego, takiego jak: sieci, instalacje i urządzenia elektryczne i elektroenergetyczne, w tym kolejowe, trolejbusowe i tramwajowe sieci trakcyjne wraz z urządzeniami do zasilania i sterowania;
- sporządzania projektu zagospodarowania działki lub terenu w specjalności instalacyjnej w zakresie sieci, instalacji i urządzeń elektrycznych i elektroenergetycznych.

ZA ZGODNOŚĆ
Z ORYGINAŁEM

mgr inż. Artur Perkowski
upr. bud. do proj. bez ogr.
w specj. sieci, inst. i urząd. elektr.
Nr PDL/0103/PO...

Otrzymują:
1. Pan Artur Perkowski
   ul. Szarych Szeregów 3 m 23
   15–666 Białystok
2. Główny Inspektor Nadzoru Budowlanego
3. Rada Podlaskiej Okręgowej Izby Inżynierów Budownictwa
4. aa.

POLSKA IZBA INŻYNIERÓW BUDOWNICTWA

Zaświadczenie

o numerze weryfikacyjnym:

PDL-B6Q-2QE-HR6 *

Pan Artur Perkowski o numerze ewidencyjnym PDL/IE/0008/07

adres zamieszkania ul. Kościukowska 48, 16-070 Choroszcz

jest członkiem Podlaskiej Okręgowej Izby Inżynierów Budownictwa i posiada wymagane ubezpieczenie od odpowiedzialności cywilnej.

Niniejsze zaświadczenie jest ważne od 2020-02-01 do 2021-01-31.

Zaświadczenie zostało wygenerowane elektronicznie i opatrzone bezpiecznym podpisem elektronicznym weryfikowanym przy pomocy ważnego kwalifikowanego certyfikatu w dniu 2020-01-07 roku przez:

Waldemar Jasielczuk, Zastępca Przewodniczącego Rady Podlaskiej Okręgowej Izby Inżynierów Budownictwa.

(Zgodnie art. 5 ust 2 ustawy z dnia 18 września 2001 r. o podpisie elektronicznym (Dz. U. 2001 Nr 130 poz. 1450) dane w postaci elektronicznej opatrzone bezpiecznym podpisem elektronicznym weryfikowanym przy pomocy ważnego kwalifikowanego certyfikatu są równoważne pod względem skutków prawnych dokumentom opatrzonym podpisami własnoręcznymi.)

* Weryfikację poprawności danych w niniejszym zaświadczeniu można sprawdzić za pomocą numeru weryfikacyjnego zaświadczenia na stronie Polskiej Izby Inżynierów Budownictwa www.piib.org.pl lub kontaktując się z biurem właściwej Okręgowej Izby Inżynierów Budownictwa.

Podpis jest prawidłowy
Digitally signed by Waldemar Jasielczuk
Date: 2020.01.07 10:32 CET
Reason: Elektronicznie zaświadczenie PIIB
Location: Białystok, Polska

INFORMACJA
DOTYCZĄCA BEZPIECZEŃSTWA I OCHRONY ZDROWIA

Temat:	**Budowa elektroenergetycznej napowietrznej i kablowej linii niskiego napięcia oświetlenia drogowego przy ul. Ziemowita w miejscowości Nowogród**
Kategoria obiektu budowlanego:	**XXVI**
Obręb:	**Nowogród [Nr 0001]** **dz. 1063/1, 1536/2, 1536/1, 1146/1, 1539, 1155, 1156**
Gmina:	**Nowogród [200704_4]**
Województwo:	**Podlaskie**
Branża:	**Elektryczna**
Rejon Energetyczny:	**Łomża**
INWESTOR:	**Gmina Nowogród,** **ul. Łomżyńska 41, 18-414 Nowogród**
PROJEKTANT:	**mgr inż. Artur Perkowski** **ul. Kościukowska 48** **16-070 Choroszcz**

Białystok, marzec 2020r.

CZĘŚĆ OPISOWA – „BIOZ”

1. Zakres i kolejność wykonania robót

Przedmiotem zamierzenia inwestycyjnego jest budowa elektroenergetycznej napowietrznej i kablowej linii niskiego napięcia oświetlenia drogowego przy ul. Ziemowita w miejscowości Nowogród. Inwestycja przebiega przez działki o numerach geodezyjnych 1063/1, 1536/2, 1536/1, 1146/1, 1539, 1155, 1156 w obrębie Nowogród.

W pierwszej kolejności ułożony zostanie kabel w rowie kablowym. Następnie zostaną wybudowane nowe słupy napowietrznej linii niskiego napięcia oświetlenia drogowego. Kolejno zawieszony zostanie przewód między projektowanymi słupami, po czym zamontowane zostaną oprawy oświetlenia drogowego. Ostatnim etapem będą czynności łączeniowe pozwalające uruchomić do pracy nowowybudowane urządzenia elektroenergetyczne.

2. Istniejące obiekty budowlane

Budowana elektroenergetyczna napowietrzna linia niskiego napięcia oświetlenia drogowego zlokalizowana będzie na projektowanych i istniejących słupach w obrębie drogi gminnej (dz. 1536/1, 1539) oraz terenów prywatnych (dz. 1063/1, 1536/2, 1146/1, 1155, 1156). W bezpośrednim sąsiedztwie projektowanych urządzeń znajduje się drogi o nawierzchniach asfaltowej i żwirowej, infrastruktura podziemna, nadziemna, zabudowa jednorodzinna i gospodarcza.

3. Elementy zagospodarowania terenu, które mogą stwarzać zagrożenie bezpieczeństwa i zdrowia ludzi

Istniejące, czynne urządzenia elektroenergetyczne, ruch pojazdów.

4. Przewidywane zagrożenia występujące podczas realizacji inwestycji

- Porażenie prądem elektrycznym,
- Upadek do wykopu,
- Upadek z wysokości,
- Zagrożenia związane z wykonywaniem robót w pobliżu czynnej linii średniego napięcia SN 15kV,
- Zagrożenia związane z wykonywaniem robót w pobliżu pracujących urządzeń mechanicznych (podnośnik hydrauliczny),

5. Sposób prowadzenia instruktażu BHP

Przed przystąpieniem do prac kierownik budowy przeprowadza ustny instruktaż BHP, zapoznaje pracowników z zagrożeniami występującymi na placu budowy. Przeprowadzenie instruktażu powinno być udokumentowane w dzienniku budowy i potwierdzone podpisami kierownika budowy i przebywających na budowie pracowników.

6. Środki techniczne i organizacyjne zapobiegające wystąpieniu niebezpieczeństw

- Dopuszczenie do prac na urządzeniach elektroenergetycznych przez uprawnionych do tego pracowników PGE Dystrybucja S.A. Oddział Białystok, Rejon Energetyczny Łomża,
- Nadzór uprawnionych pracowników PGE Dystrybucja S.A. Oddział Białystok nad pracami wykonywanymi na czynnych urządzeniach elektroenergetycznych,
- Posiadanie przez pracowników aktualnych świadectw kwalifikacyjnych uprawniających do eksploatacji urządzeń, instalacji i sieci elektroenergetycznych,
- Prowadzenie prac ziemnych w pobliżu istniejących urządzeń w sposób ręczny z zachowaniem szczególnej uwagi,
- Stosowanie oznakowania placu budowy,
- Stosowanie się do przepisów Bezpieczeństwa i Higieny Pracy odnoszących się do wykonywanych czynności (stosowanie środków ochrony osobistej: kaski ochronne, szelki bezpieczeństwa).

ZESTAWIENIE MONTAŻOWE MATERIAŁÓW DO BUDOWY NAPOWIETRZNEJ LINII NISKIEGO OŚWIETLENIA DROGOWEGO

wg: Lnni ENERGOLINIA (wyd. 2004r); ALPAR osprzęt dla linii napowietrznych niskich napięć (wyd. 2020r.)

Nr słupa / stacji	Rodzaj słupa	Żerdź E – 10,5/4,3 (Dw=173)	Żerdź E – 10,5/6	Żerdź ŻN – 10	Typ ustoju	Płyta U – 85	Płyta stopowa 0,3 x 0,3 m	Obejma Ou – 1	Przewód AsXSn 2x25mm2	Przewód LgYd 2,5	Oprawa IZYLUM1 / 10LED / 500mA / NW 740 / 5300 / 17W	Wysięgnik lampy krótki W20, 0,5m x 0,5m, 105st	Wysięgnik lampy dwuramienny 0,5 x 0,5m, kąt między ramionami 90st	Uchwyt do wysięgnika W1051 na słup wirowany (na taśmę)	Uchwyt odciągowy SO274.250S	Uchwyt dystansowy SO79.6	Zacisk SLIP 22.1	Zacisk SLIP 12.127	Zacisk ZUP – 5	Hak mocowany na taśmę SOT 39	Hak wieszakowy M16x200 SOT21.16	Odgromniki ASA 500-10BO+F2	COT – 36 + COT - 37	Osłonka końca przewodu PK99.25	Rura BE 50	Opaska	Skrzynka bezp. BNO-1	Wkładka top. Bi – Wts 6A	Bednarka 25x4	Uziom pionowy pomiedziowany kuty 17,2mm, 1,5m	Uchwyt krzyżowy 17,2mm ze śrubami M10
-	-	szt	szt	szt	-	szt	szt	szt	m	m	kpl	szt	szt	szt	szt	szt	szt	szt	szt	szt	szt	szt	kpl	szt	m	szt	szt	szt	m	szt	szt
Zasilanie z istn. SO na ST 2-1369																															
2-1369	istn.				istn.										1			2			1			2								
1	**K**	**1**			UP1	1	1	1	12	12	2		1	2	1	1	2		3	1		1	16	2		2	2	2	30	18	3
Zasilanie z istn. SO na ST 2-2-614																															
18				istn.	istn.										1			2	2		1	1	10	2					30	18	3
18/1			istn.		istn.				28	6	1	1		2	1	4	3		2	1		1	22	2	3	1	1	1	30	18	3
RAZEM		**1**	**-**	**-**	**-**	**1**	**1**	**1**	**40**	**18**	**3**	**1**	**1**	**4**	**4**	**5**	**5**	**4**	**7**	**2**	**2**	**3**	**48**	**8**	**3**	**3**	**3**	**3**	**90**	**54**	**9**

Przewód AsXSn 2x25mm^2: 40*1,04+6 = **48m**

MAPA DO CELÓW PROJEKTOWYCH

mapa aktualna na dzień:		2020.01.02
Oznaczenia kancelaryjne:		6640.2827.2019
Nr roboty:		14011/187/2019
Miejscowość		Nowogród dz.nr 1539
Jednostka ewidencyjna	identyfikator	200704_4
	nazwa	Nowogród
Obręb ewidencyjny	identyfikator	0001
	nazwa	Nowogród
Województwo		podlaskie
Powiat		łomżyński
Skala mapy		1:500
Nazwa układu współrzędnych	prostokątnych	2000 strefa 7 (21)
	wysokości	Kronsztadt 86
Oznaczenie granic obszaru, który był przedmiotem aktualizacji		
Oznaczenie i informacje o służebnościach gruntowych mających wpływ na zagospodarowanie gruntów, zlokalizowanych w granicach projektowanej inwestycji		nie badano
Oznaczenie i symbol konturu użytku gruntowego, który nie jest ujawniony w bazie danych ewidencji gruntów i budynków		brak

USŁUGI GEODEZYJNE
MGP i B upr. Nr 14011
Krzysztof Dmochowski
18-400 Łomża, ul. Mazowiecka 2/26
tel.086 218 60 78 NIP: 718-103-92-38

Nazwa/ imię i nazwisko wykonawcy oraz data i podpis osoby reprezentującej wykonawcę

USŁUGI GEODEZYJNE
MGP i B upr. Nr 14011
Krzysztof Dmochowski
18-400 Łomża, ul. Mazowiecka 2/26
tel.086 218 60 78 NIP: 718-103-92-38

imię i nazwisko, nr uprawnień oraz data i podpis geodety uprawnionego który opracował mapę

Szkic orientacyjny

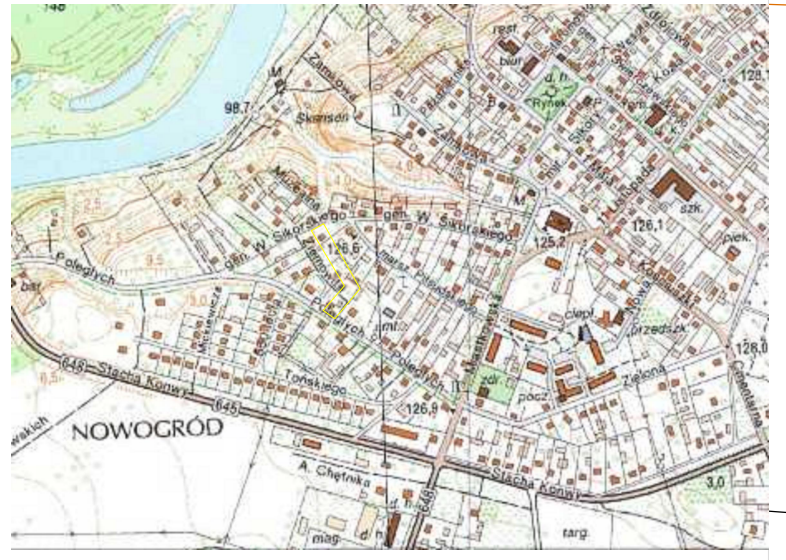

Poświadcza się, że niniejszy dokument został opracowany w wyniku prac geodezyjnych i kartograficznych, których rezultaty zawiera operat techniczny wpisany do ewidencji materiałów państwowego zasobu geodezyjnego i kartograficznego

Organ prowadzący państwowy zasób geodezyjny i kartograficzny	STAROSTA ŁOMŻYŃSKI
Identyfikator ewidencyjny materiału zasobu	P. 2007. 2020. 21
Data wpisania operatu techniczn. do ewidencji materiałów zasobu	2020 -01- 10
Imię i nazwisko osoby reprezentującej organ	Z up. STAROSTY Waldemar Mieczkowski GŁÓWNY SPECJALISTA Wydz. G. K. Ki G. N.

Niniejsza dokumentacja oznaczona numerem kancelaryjnym GN.II.6630 .....31.2020..... była przedmiotem narady koordynacyjnej w dniu .....28.02.2020..... w siedzibie Starostwa Powiatowego 18-400 Łomża, ul. Szosa Zambrowska 1/27

Z up. STAROSTY
Bożena Kadłubowska
Przewodnicząca Narady Koordynacyjnej

ARTEL Artur Perkowski

ul. Kościukowska 48, 16-070 Choroszcz, tel. 505 376 101

	Projekt zagospodarowania terenu	Rys. nr: 1
Tytuł:	Budowa elektroenergetycznej, napowietrznej i kablowej linii niskiego napięcia oświetlenia drogowego przy ul. Ziemowita w miejscowości Nowogród	
Projektował:	mgr inż. Artur Perkowski upr. bud. do proj. bez ogran. w spec. sieci i urządz. elektr. Nr PDL/0103/POOE/06	Data: 19.02.2020r.
Adres:	Nowogród, ul. Ziemowita	Skala: 1:500

LEGENDA
- proj. kablowa linia oświetlenia drogowego
- proj. napowietrzna linia oświetlenia drogowego
- proj. oprawa oświetlenia drogowego
- proj. słup energetyczny z oprawą
- proj. słup oświetleniowy z oprawą

istn. nap. linia nn 0,4kV - 4xAL 35m² + AL 25m² -pozostaje
istn. nap. linia nn 0,4kV - 4xAL 35m² + AL 25m² -pozostaje
proj. AsXSn 2x25mm² σ=42,5MPa
istn. nap. linia SN 15kV - 3xAFL 35m² -pozostaje
proj. AsXSn 2x25mm² σ=42,5MPa + istn. AsXSn 4x25m² -pozostaje
istn. nap. linia nn 0,4kV - 4xAL 50m² + AL 25m² -pozostaje
istn. ST 2-1369
istn. SO
istn. 9 Oo-12
istn. 8 Oo-12
istn. 7 RKK-14
istn. 18/1 K-10,5/6
istn. 18 ZK-10
istn. 17 PP-10
proj. 1 K-10,5/4,3
proj. 2
proj. 3
proj. SRS 75 L=16m-przecisk
proj. SRS 75 L=4m
proj. YAKXS 4x25mm² L=46(54)m + SRS 75 L=8m
proj. YAKXS 4x25mm² L=43(60)m + SRS 75 L=42m
kier. ST nr 2-614
Ziemowita
Poległych
gen. Władysława Sikorskiego

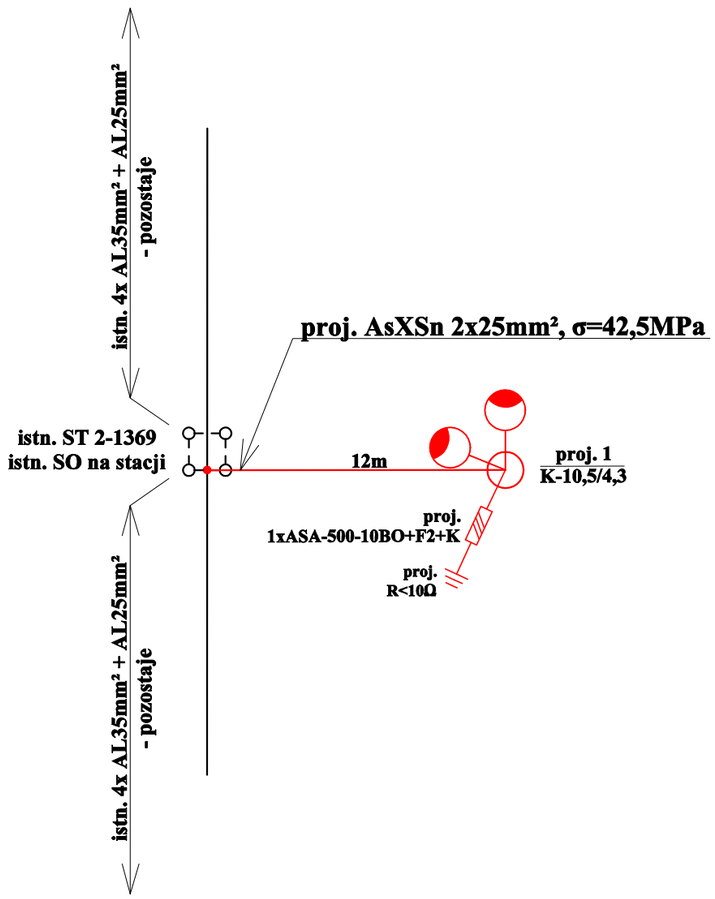

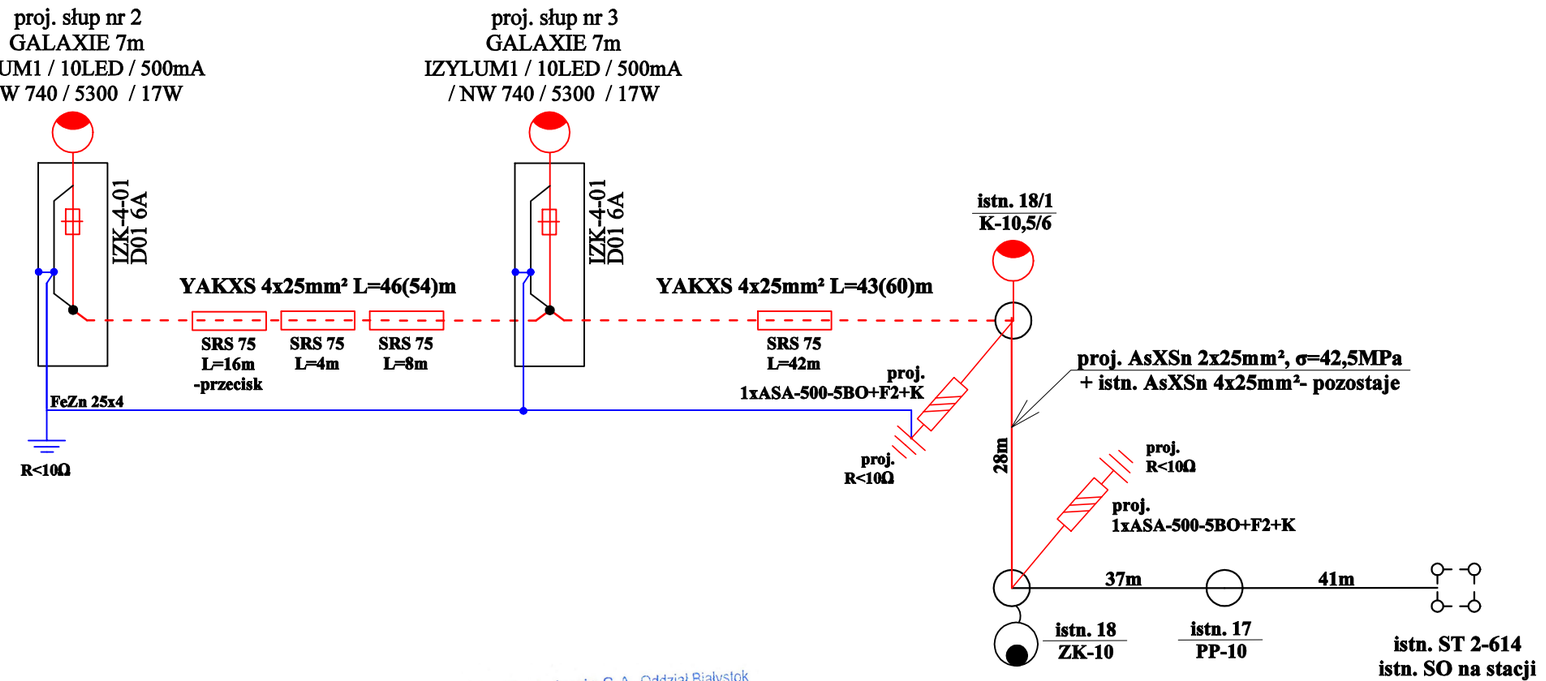

PGE Dystrybucja S.A. Oddział Białystok
Rejon Energetyczny Łomża
Uzgodniono projekt wykonawczy w zakresie rozwiązań technicznych
bez uwag / ~~z uwagami~~
Łomża, dnia 28.04.2020

PGE Dystrybucja S.A
Oddział Białystok
Rejon Energetyczny Łomża
Wydział Majątku Sieciowego
Kierownik
Marek Świeszkowski

proj. oprawa
IZYLUM1 / 10LED / 500mA / NW 740 / 5300 / 17W

istn. oprawa

proj. napowietrzna linii oświetlenia drogowego

istn. napowietrzna linia nn 0,4kV

proj. kablowa linii oświetlenia drogowego

proj. słup napowietrznej linii oświetlenia drogowego

istn. słup napowietrznej linii nn 0,4kV

istn. słupowa stacja transformatorowa

Uwaga:
Projektowane przewody AsXSn 2x25mm² na istniejącej stacji transformatorowej nr 2-1369 oraz na istniejącym słupie nr 18 należy podłączyć do obwodu oświetleniowego.

ARTEL Artur Perkowski ul. Kościukowska 48, 16-070 Choroszcz, tel. 505 376 101		
Tytuł:	**Schemat zasilania**	
Obiekt:	**Budowa elektroenergetycznej, napowietrznej i kablowej linii niskiego napięcia oświetlenia drogowego przy ul. Ziemowita w miejscowości Nowogród**	
Projektował:	**mgr inż. Artur Perkowski** upr. bud. do proj. bez ogran. w specj. sieci i urządz. elektr. Nr PDL/0103/POOE/06	Data: **03.2020r.**
Adres:	**Nowogród, ul. Ziemowita**	Rys. nr: **2**

Lp.	Podstawa	Opis i wyliczenia	j.m.	Poszcz	Razem
1		**Budowa napowietrznego oświetlenia ulicznego**			
1 d.1	KNNR 5 0903-01	Montaż i stawianie słupów linii napowietrznej nn z żerdzi wirowanych K-10,5/4, 3	słup		
		1	słup	1.000	
				RAZEM	**1.000**
2 d.1	KNNR 5 0905-01	Montaż przewodów izolowanych linii napowietrznej nn typu AsXSn lub podobnych o przekroju 2x25 mm2	km.przew.		
		0.040	km.przew.	0.040	
				RAZEM	**0.040**
3 d.1	KNNR 5 0902-03	Montaż haków i śrub hakowych	szt.		
		18	szt.	18.000	
				RAZEM	**18.000**
4 d.1	KNNR 5 1002-01	Montaż wysięgników rurowych o masie do 15 kg na słupie	szt.		
		1	szt.	1.000	
				RAZEM	**1.000**
5 d.1	KNNR 5 1002-01	Montaż wysięgników rurowych o masie do 30 kg na słupie	szt.		
		1	szt.	1.000	
				RAZEM	**1.000**
6 d.1	KNNR 5 1003-03	Montaż przewodów do opraw oświetleniowych - wciąganie w słupy, rury osłonowe i wysięgniki	kpl.przew.		
		3	kpl.przew.	3.000	
				RAZEM	**3.000**
7 d.1	KNNR 5 1004-02	Montaż opraw oświetlenia zewnętrznego na wysięgniku - oprawa IZYLUM1 / 10LED / 500mA / NW 740 / 5300 / 17W	szt.		
		3	szt.	3.000	
				RAZEM	**3.000**
8 d.1	KNNR 5 0906-02	Montaż skrzynki bezpiecznikowej w liniach napowietrznych nn z przewodów izolowanych	szt.		
		3	szt.	3.000	
				RAZEM	**3.000**
9 d.1	KNNR 5 0906-03	Montaż ogranicznika przepięć w liniach napowietrznych nn z przewodów izolowanych	szt.		
		3	szt.	3.000	
				RAZEM	**3.000**
10 d.1	KNNR 5 0606-05	Uziomy ze stali profilowanej miedziowane o długości 4.5 m (metoda wykonania udarowa) - grunt kat.III	szt.		
		9	szt.	9.000	
				RAZEM	**9.000**
11 d.1	KNNR 5 0606-06	Uziomy ze stali profilowanej miedziowane (metoda wykonania udarowa) - grunt kat.III za następne 1.5 m długości	szt.		
		27	szt.	27.000	
				RAZEM	**27.000**
12 d.1	KNNR 5 0907-02	Montaż uziomów lub przewodów uziemiających w gruncie kat.III. Bednarka 4x25	m		
		60	m	60.000	
				RAZEM	**60.000**
2		**Budowa kablowego oświetlenia drogowego**			
13 d.2	KNNR 5 0701-02	Kopanie rowów dla kabli w sposób ręczny w gruncie kat. III	m^3		
		35.1	m^3	35.100	
				RAZEM	**35.100**
14 d.2	KNNR 5 0702-02	Zasypywanie rowów dla kabli wykonanych ręcznie w gruncie kat. III	m^3		
		35.1	m^3	35.100	
				RAZEM	**35.100**
15 d.2	KNNR 5 0706-01	Nasypanie warstwy piasku na dnie rowu kablowego o szerokości do 0.4 m	m		
		146	m	146.000	
				RAZEM	**146.000**
16 d.2	KNNR 5 0723-01	Przewierty mechaniczne dla rury o śr.do 100 mm pod obiektami - rura SRS 75	m		
		16	m	16.000	
				RAZEM	**16.000**
17 d.2	KNR-W 5-10 0303-01	Układanie rur ochronnych o średnicy do 75 mm w wykopie - rura SRS 75	m		
		54	m	54.000	
				RAZEM	**54.000**
18 d.2	KNNR 5 0713-02	Układanie kabli o masie do 1.0 kg/m w rurach, pustakach lub kanałach zamkniętych - kabel YAKXs 4x25mm2	m		
		70	m	70.000	

Lp.	Podstawa	Opis i wyliczenia	j.m.	Poszcz	Razem
				RAZEM	**70.000**
19 d.2	KNNR 5 0707-02	Układanie kabli o masie do 1.0 kg/m w rowach kablowych ręcznie - kabel YAKXs 4x25mm2	m		
		19	m	19.000	
				RAZEM	**19.000**
20 d.2	KNNR 5 1001-02	Montaż i stawianie słupów stalowych ocynkowanych 7m m z fundamentem o masie do 300 kg	szt.		
		2	szt.	2.000	
				RAZEM	**2.000**
21 d.2	KNNR 5 1004-01	Montaż opraw oświetlenia zewnętrznego na słupie. Oprawa IZYLUM1/10LED/ 500mA/NW740/5300/17W	szt.		
		2	szt.	2.000	
				RAZEM	**2.000**
22 d.2	KNNR 5 1003-03	Montaż przewodów do opraw oświetleniowych - wciąganie w słupy, rury osłonowe i wysięgniki przy wysokości latarń do 8m	kpl.przew.		
		2	kpl.przew.	2.000	
				RAZEM	**2.000**
23 d.2	KNR-W 5-10 1001-04	Montaż izoLacyjnych złączy słupowych typu IZK-4.01, IZK-4.02, IZK-4.03	kpl.		
		2	kpl.	2.000	
				RAZEM	**2.000**
24 d.2	KNNR 5 0907-02	Montaż uziomów lub przewodów uziemiających w gruncie kat.III. Bednarka 4x25	m		
		110	m	110.000	
				RAZEM	**110.000**
25 d.2	KNNR 5 0606-05	Uziomy ze stali profilowanej pomiedziowane o długości 4.5 m (metoda wykonania udarowa) - grunt kat.III	szt.		
		3	szt.	3.000	
				RAZEM	**3.000**
26 d.2	KNNR 5 0606-04	Uziomy ze stali profilowanej pomiedziowane 1.5m (metoda wykonania udarowa) - grunt kat.III	kpl		
		9	kpl	9.000	
				RAZEM	**9.000**
3		**Badania i pomiary, obsługa geodezyjna**			
27 d.3	KNNR 5 1304-01	Badania i pomiary instalacji uziemiającej (pierwszy pomiar)	szt.		
		1	szt.	1.000	
				RAZEM	**1.000**
28 d.3	kalk. własna	Wyłączenia linii elektronergetycznych	kpl		
		1	kpl	1.000	
				RAZEM	**1.000**
29 d.3	kalk. własna	Zajęcie pasa drogowego	kpl		
		1	kpl	1.000	
				RAZEM	**1.000**
30 d.3	kalk. własna	Obsługa geodezyjna	kpl		
		1	kpl	1.000	
				RAZEM	**1.000**

WYKAZ PROJEKTOWANYCH MATERIAŁÓW

Budowa: **Nowogród, ul. Ziemowita**

L.p.	Nazwa materiału	J. m.	Ilość	Uwagi
1.	Żerdź E – 10,5/4,3 (Dw=173)	szt.	1	
2.	Płyta U – 85	szt.	1	
3.	Płyta stopowa 0,3 x 0,3 m	szt.	1	
4.	Obejma Ou – 1	szt.	1	
5.	Przewód AsXSn 2x25mm2	m	48	
6.	Przewód LgYd 2,5	m	18	
7.	Oprawa IZYLUM1/10LED/500mA/NW740/5300/17W (lub o parametrach niegorszych)	kpl.	5	
8.	Wysięgnik lampy krótki W20, 0,5m x 0,5m, 105st	szt.	1	
9.	Wysięgnik lampy dwuramienny 0,5 x 0,5m, kąt między ramionami 90st	szt.	1	
10.	Uchwyt do wysięgnika W1051 na słup wirowany (na taśmę)	szt.	4	
11.	Uchwyt odciągowy SO274.250S	szt.	4	
12.	Uchwyt dystansowy SO79.6	szt.	5	
13.	Zacisk SLIP 22.1	szt.	5	
14.	Zacisk SLIP 12.127	szt.	4	
15.	Zacisk ZUP – 5	szt.	7	
16.	Hak mocowany na taśmę SOT 39	szt.	2	
17.	Hak wieszakowy M16x200 SOT21.16	szt.	2	
18.	Odgromniki ASA 500-10BO+F2	szt.	3	
19.	COT – 36 + COT - 37	kpl.	48	
20.	Osłonka końca przewodu PK99.25	szt.	8	
21.	Rura BE 50	m	3	
22.	Rura termokurczliwa RBG 69,8/11,7	m	0,4	
23.	Opaska	szt.	3	
24.	Skrzynka bezp. BNO-1	szt.	3	
25.	Wkładka top. Bi – Wts 6A	szt.	3	
26.	Bednarka 25x4	m	180	
27.	Uziom pionowy pomiedziowany kuty 17,2mm, 1,5m	szt.	54	

28.	Uchwyt krzyżowy 17,2mm ze śrubami M10	szt.	9	
29.	Śruba oc. M10x25 +nakr. + podkł. okr. i spr.	szt.	36	
30.	Słup oświetlenia drogowego GALAXIE wysokości 7m (lub o parametrach niegorszych)	szt.	2	
31.	Fundament F-100/43	szt.	2	
32.	Izolacyjne złącze bezpiecznikowe IZK-4.01	szt.	2	
33.	Izolacyjne złącze fazowe IZK-4.02	szt.	4	
34.	Izolacyjne złącze zerowe IZK-4.03	szt.	2	
35.	Przewód YDYżo 3x2,5mm^2 (do zasilania oprawy)	m	20	
36.	Wkładka topikowa DO1 6A/E14	szt	2	
37.	Roztwór do gruntowania Abizol	kg	4	
38.	Kabel YAKXS 4x25mm^2	m	114	
39.	Rura SRS 75 niebieska	m	70	
40.	Dławnica czopowa EK-186/75	szt.	8	
41.	Palczatka termokurczliwa AK4 6-35	szt.	4	
42.	Folia kablowa niebieska szer. 0.4m	m	20	
43.	Piasek	m^3	1,3	
44.	Opaska kablowa	szt.	20	
45.	Inne drobne materiały wg potrzeb			